O.NOVO DUBBELE SPOELBAK RECHTHOEK

PRODUCTINFORMATIE

Artikeltitel	Villeroy & Boch O.novo Dubbele spoelbak, 510 x 795 x 220 mm, Wit Alpin, met overloop
Artikelnummer	63310001
Montage / Montagetype	wandmontage
Montage-instructies	bevestiging op consolen, bevestiging op beugels
Onderdelen van de levering	1 x keukenspoelbak
Diepte in mm	795
Breedte in mm	510
Hoogte in mm	220
Interne diepte	200
Collectie	O.novo
Materiaal	Sanitairkeramiek
Oppervlak	glanzend
Aanduiding van de kleur	Wit Alpin
Met overloop	Ja
Vorm	Rechthoek
Kleuraanduiding	Wit Alpin
Antibacterieel oppervlak (met AntiBac)	Nee
Gemakkelijke oppervlaktereiniging (CeramicPlus)	Nee
Aantal bassins	2

TECHNISCHE TEKENINGEN

63310001

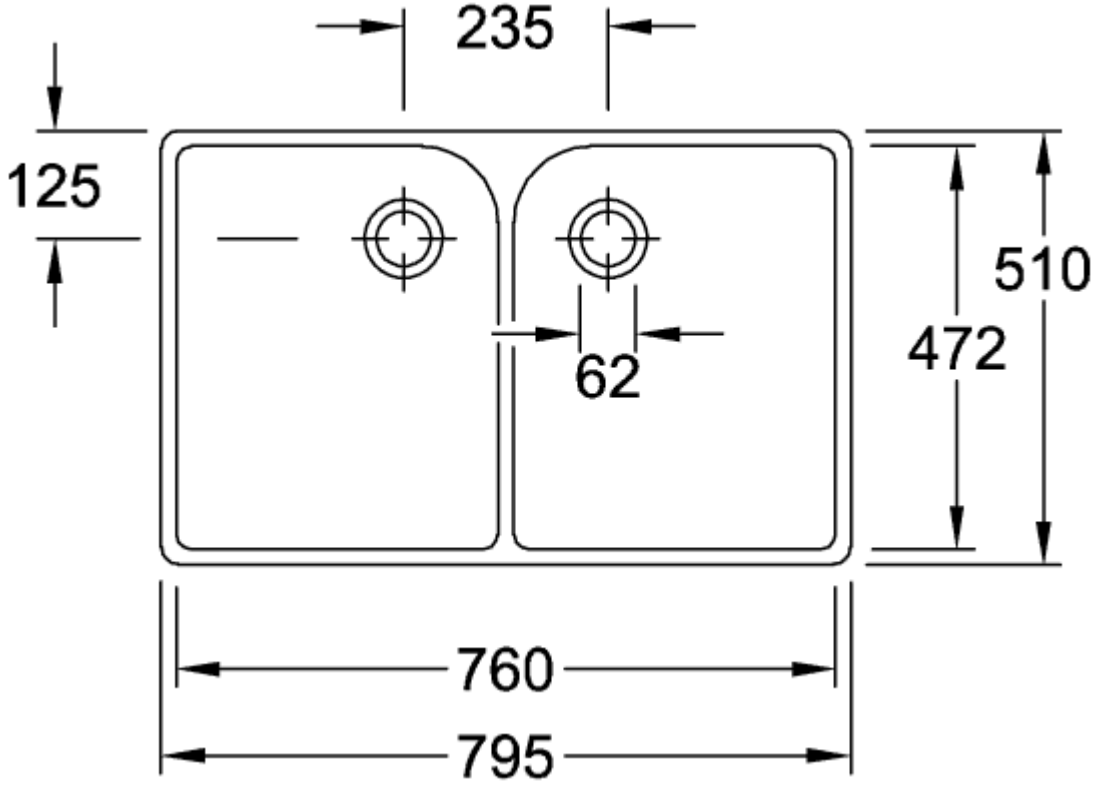

63310001

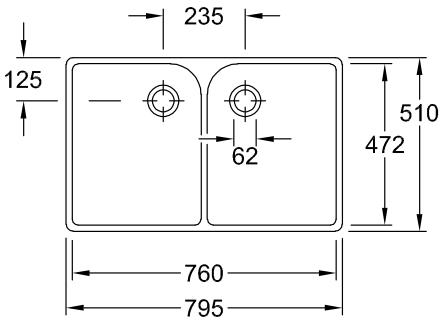

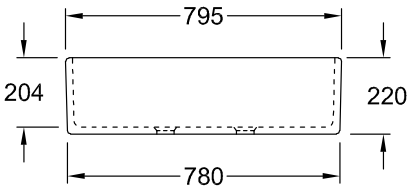

63310001

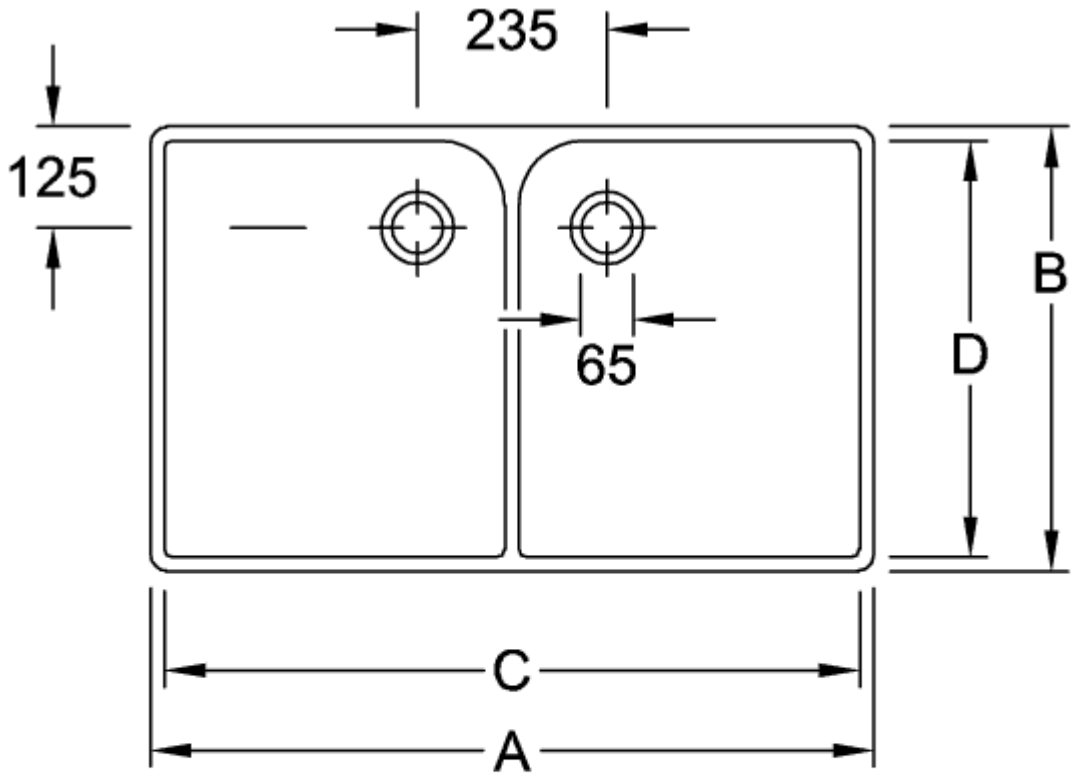

	A	B	C	D	E
6331 00	795	510	760	465	785
6332 00	895	550	860	515	885

63310001

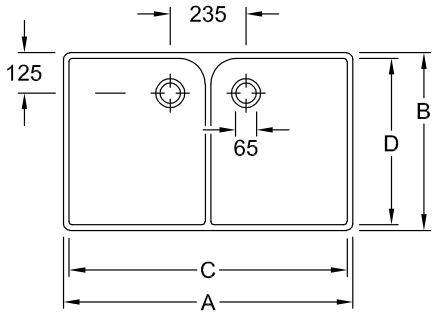

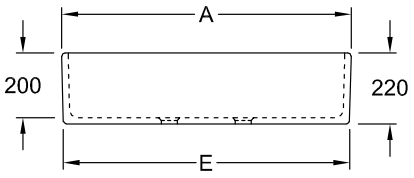

	A	B	C	D	E
6331 00	795	510	760	465	785
6332 00	895	550	860	515	885