AVEO NEW GENERATION DIEPSPOELCLOSET OVAAL

PRODUCTINFORMATIE

Artikeltitel	Villeroy & Boch Aveo New Generation Diepspoelcloset, wandhangend, Wit Alpin CeramicPlus
Artikelnummer	661210R1
Montage / Montagetype	wandmontage
Onderdelen van de levering	1 x diepspoelcloset , 1 x bevestigingsset
Diepte in mm	590
Breedte in mm	400
Hoogte in mm	370
Collectie	Aveo New Generation
Geschikt voor	Inbouwstortbak
Innovatieve spoeltechnologie (met TwistFlush)	Nee
Spoelvolume l	3 / 6 l
Wandmontage - staande uitvoering	wandhangend
Materiaal	Sanitairkeramiek
Oppervlak	glanzend
Aanduiding van de kleur	Wit Alpin CeramicPlus
Vorm	Ovaal
Kleuraanduiding	Wit Alpin
Antibacterieel oppervlak (met AntiBac)	Nee
Gemakkelijke oppervlaktereiniging (CeramicPlus)	Ja
Spoelrandloos (DirectFlush)	Nee
Type spoeling	Diepspoelcloset
Geïntegreerde frisse oplossing (met ViFresh)	Nee
Uitlaat / afvoer	afvoer horizontaal

TECHNISCHE TEKENINGEN

661210R1

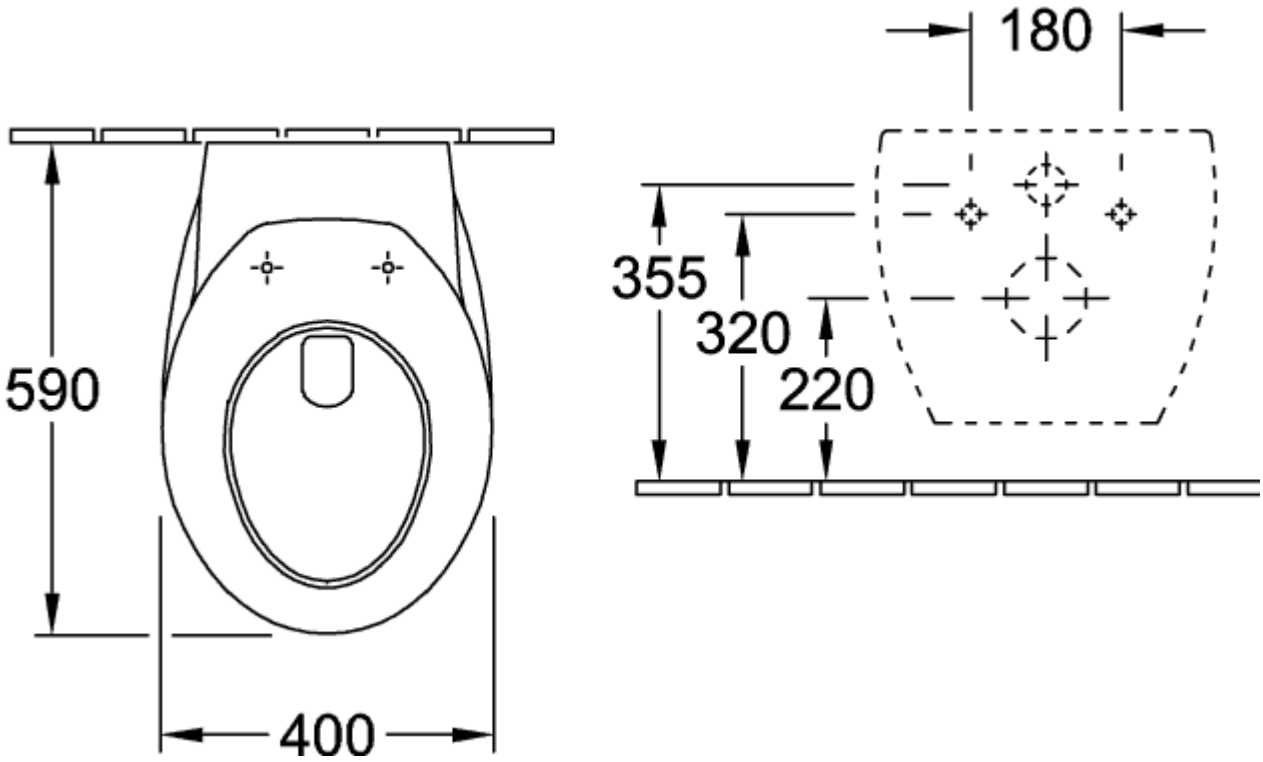
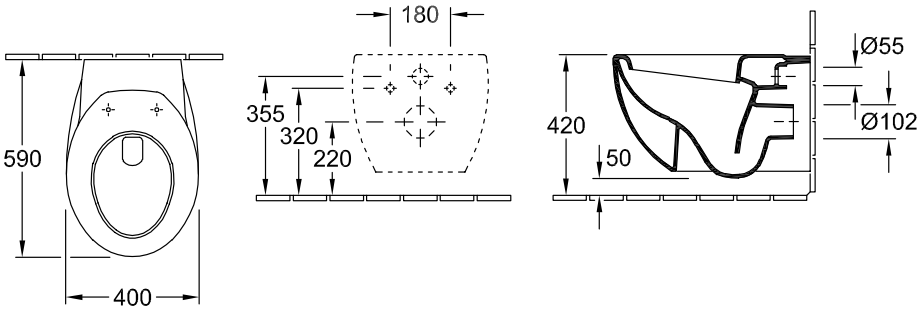
661210R1