LEGATO WASTAFELONDERKAST HOEKIG

PRODUCTINFORMATIE

Artikeltitel	Villeroy & Boch Legato Wastafelonderkast, 2 uittrekladen, 1600 x 380 x 500 mm, White Wood / White Wood
Artikelnummer	B69000E8
Montage / Montagetype	wandmontage
Type opening	2 uittrekladen
Uitrusting	2 x hoge glazen ladeschotjes , 4 x lage glazen ladeschotjes 2 x opbergdoos L 2 x uittrekladen met antislip mat
Onderdelen van de levering	1 x wastafelonderkast , 1 x bevestigingsset
Positie wastafel	wastafel rechts
Diepte in mm	500
Breedte in mm	1600
Hoogte in mm	380
Collectie	Legato
Kraangat – opmerkingen	geen 3-gats armatuur mogelijk
Geschikt voor	bijpassende wastafels
Functie	met SoftClosing
Materiaal voorzijde	spaanplaat
Oppervlakte Voorzijde	directe coating
Materiaal corpus	spaanplaat
Oppervlakte ombouw	directe coating
Materiaal afdekplaat	spaanplaat
Vorm	Hoekig
Kleuraanduiding	White Wood
Kleuraanduiding van de afdekplaat	White Wood
Met verlichting	Nee
Smart Home-compatibel	Nee

TECHNISCHE TEKENINGEN

B69000E8

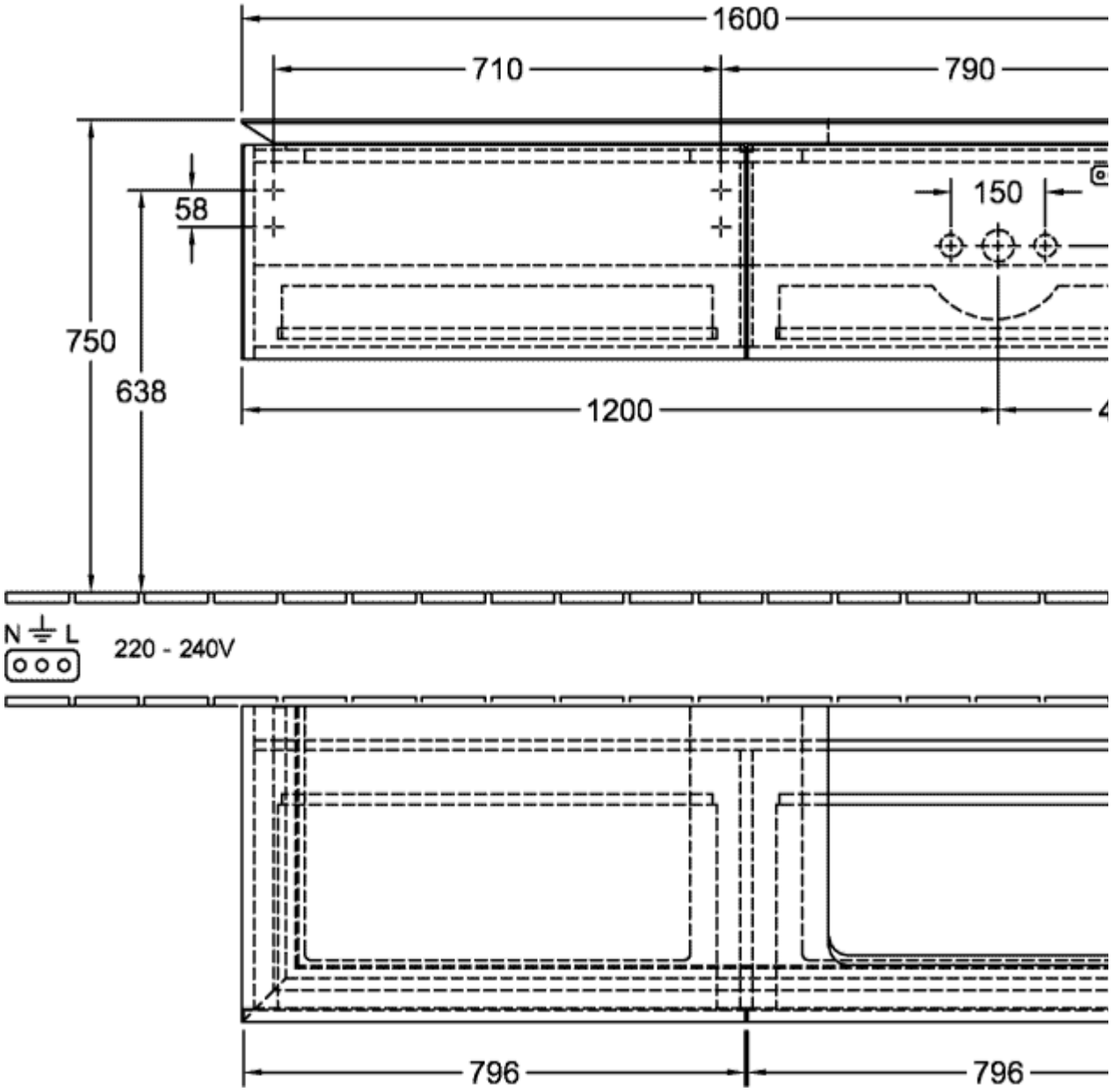

B69000E8

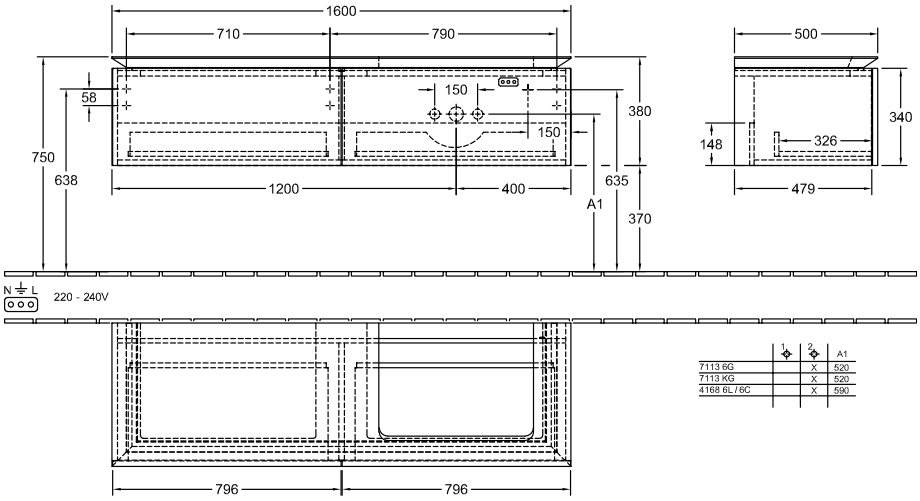

	1	2	A1
7113 6G		X	520
7113 KG		X	520
4168 6L / 6C		X	590