# LEGATO WASTAFELONDERKAST HOEKIG

## PRODUCTINFORMATIE

| | |
|---|---|
| Artikeltitel | Villeroy & Boch Legato Wastafelonderkast, met verlichting, 2 uittrekladen, 800 x 550 x 500 mm, Glossy White / Glossy White |
| Artikelnummer | B754L0DH |
| Montage / Montagetype | wandmontage |
| Type opening | 2 uittrekladen |
| Uitrusting | 1 x hoge glazen ladeschotje , 2 x lage glazen ladeschotjes 1 x opbergdoos L 2 x uittrekladen met antislip mat |
| Onderdelen van de levering | 1 x wastafelonderkast , 1 x bevestigingsset |
| Positie wastafel | wastafel in het midden |
| Diepte in mm | 500 |
| Breedte in mm | 800 |
| Hoogte in mm | 550 |
| Collectie | Legato |
| Geschikt voor | bijpassende opzetwastafels |
| Functie | • met SoftClosing<br>• met verlichting |
| Materiaal voorzijde | MDF |
| Oppervlakte Voorzijde | Acrylfolie |
| Materiaal corpus | MDF |
| Oppervlakte ombouw | Acrylfolie |
| Materiaal afdekplaat | spaanplaat |
| Vorm | Hoekig |
| Kleuraanduiding | Glossy White |
| Kleuraanduiding van de afdekplaat | Glossy White |
| Met verlichting | Ja |
| Smart Home-compatibel | Nee |

## TECHNISCHE TEKENINGEN

**B754L0DH**

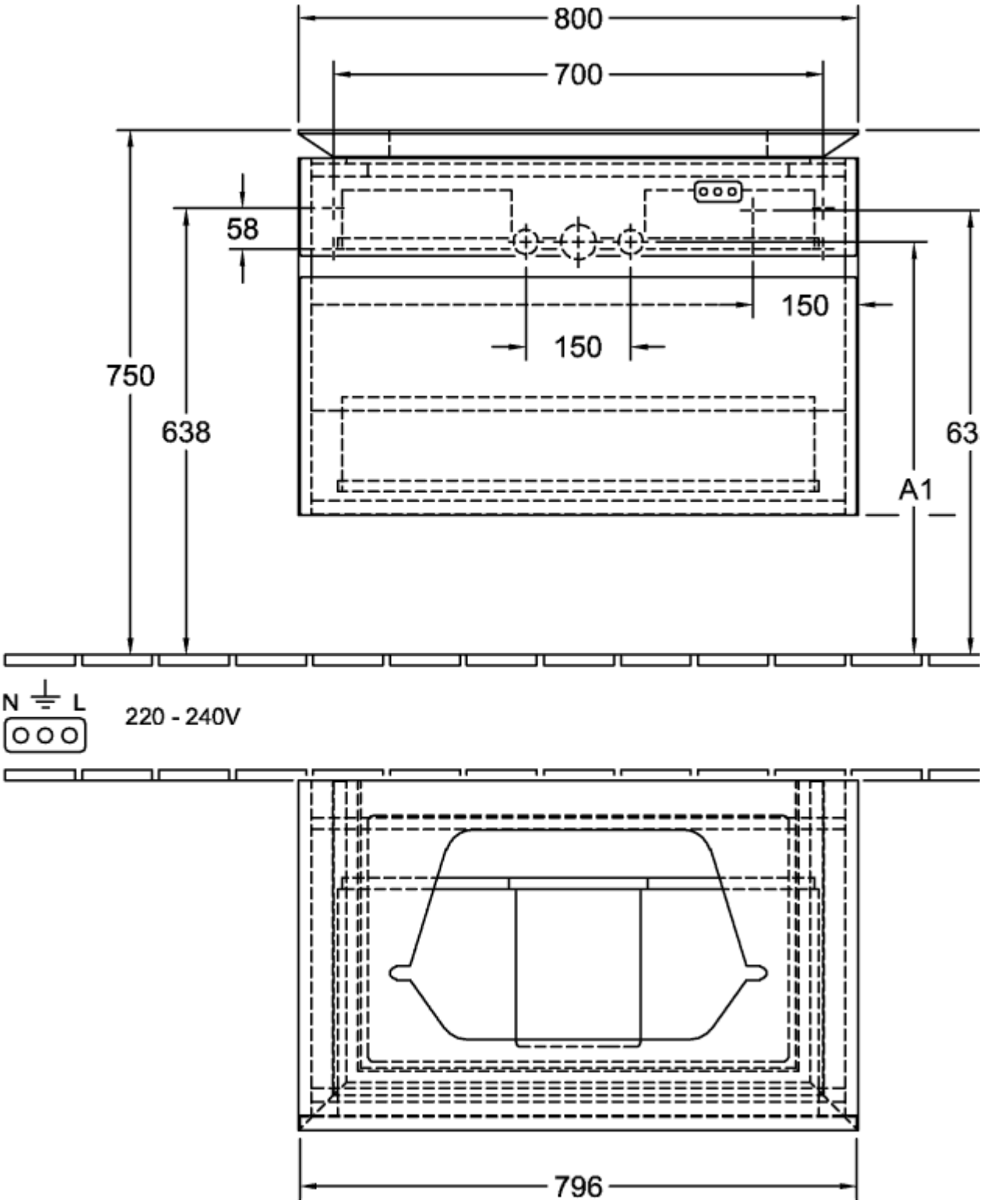

# B754L0DH

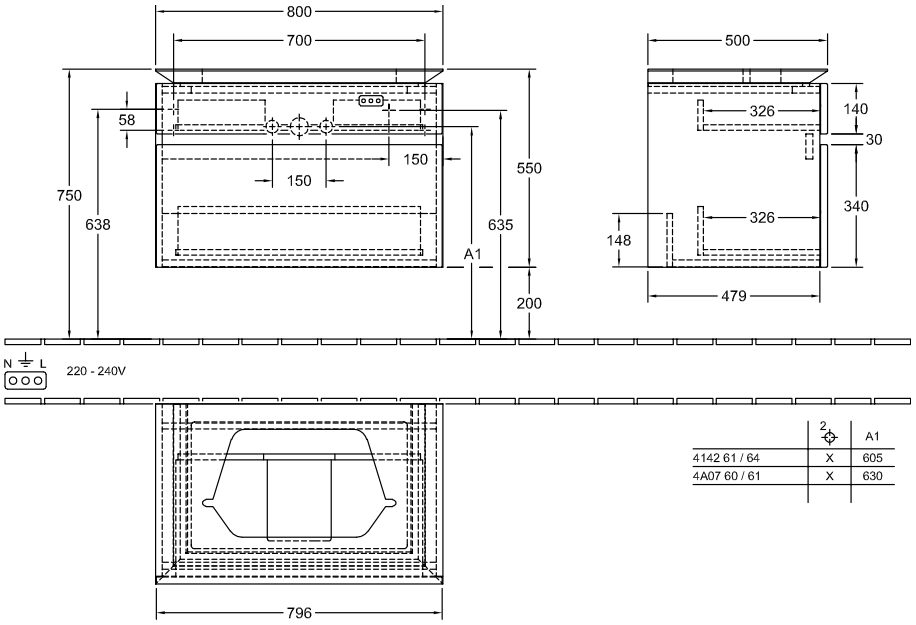


| | 2 | A1 |
|---|---|---|
| 4142 61 / 64 | X | 605 |
| 4A07 60 / 61 | X | 630 |