FINION WASTAFELONDERKAST HOEKIG

PRODUCTINFORMATIE

Artikeltitel	Villeroy & Boch Finion Wastafelonderkast, 4 uittrekladen, 1200 x 603 x 501 mm, Glossy White Lacquer / Glass White Matt
Artikelnummer	F38100GF
Montage / Montagetype	wandmontage
Type opening	4 uittrekladen
Uitrusting	2 x hoge glazen ladeschotjes , 6 x lage glazen ladeschotjes 2 x opbergdoos S 2 x opbergdoos M 4 x uittrekladen met antislip mat
Onderdelen van de levering	1 x wastafelonderkast , 1 x bevestigingsset
Positie wastafel	wastafel in het midden
Positie schapelement	zonder
Diepte in mm	501
Breedte in mm	1200
Hoogte in mm	603
Collectie	Finion
Geschikt voor	bijpassende opzetwastafels
Functie	• met SoftClosing • met Push-to-open functie
Materiaal voorzijde	MDF
Oppervlakte Voorzijde	lak
Materiaal corpus	MDF
Oppervlakte ombouw	lak
Materiaal afdekplaat	MDF
Vorm	Hoekig
Kleuraanduiding	Glossy White Lacquer
Kleuraanduiding van de afdekplaat	Glass White Matt
Met verlichting	Nee
Smart Home-compatibel	Nee

TECHNISCHE TEKENINGEN

F38100GF

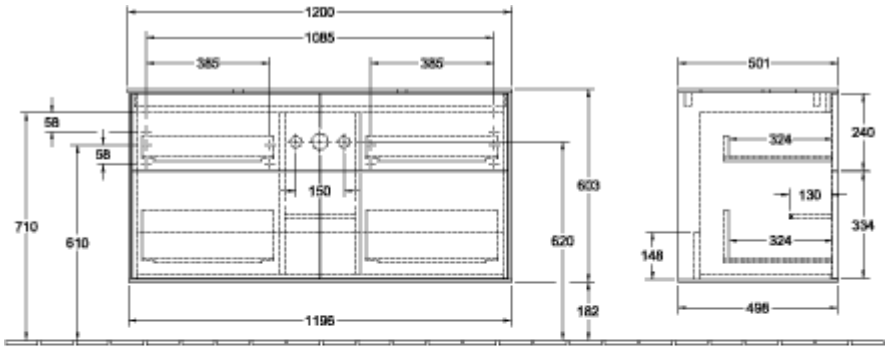

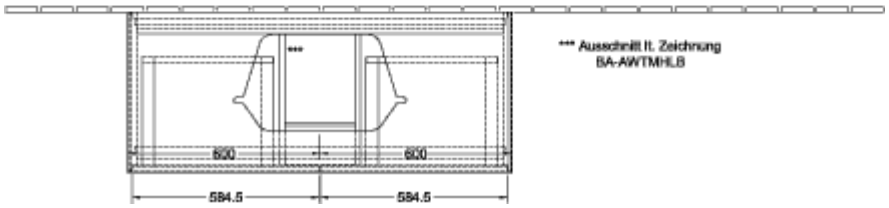
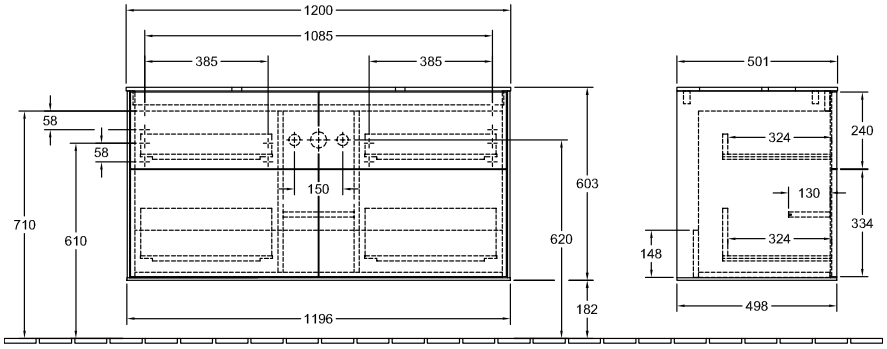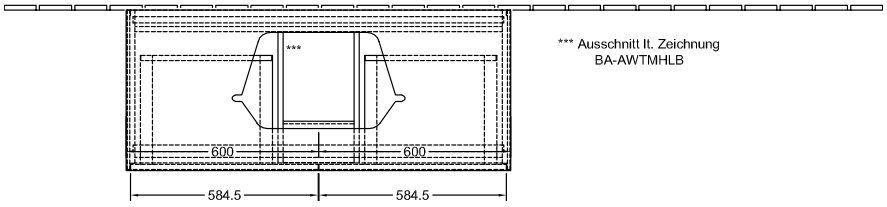
F38100GF