FINION WASTAFELONDERKAST HOEKIG

PRODUCTINFORMATIE

Artikeltitel	Villeroy & Boch Finion Wastafelonderkast, met verlichting, 2 uittrekladen, 1000 x 603 x 501 mm, Glossy White Lacquer / Glass White Matt
Artikelnummer	G64100GF
Montage / Montagetype	wandmontage
Type opening	2 uittrekladen
Uitrusting	1 x hoge glazen ladeschotje , 2 x uittrekladen met antislip mat 3 x lage glazen ladeschotjes 1 x opbergdoos S 1 x opbergdoos M
Onderdelen van de levering	1 x wastafelonderkast , 1 x bevestigingsset
Positie wastafel	wastafel in het midden
Meubilair met kraangat	zonder kraangatboring
Positie schapelement	zonder
Diepte in mm	501
Breedte in mm	1000
Hoogte in mm	603
Collectie	Finion
Geschikt voor	bijpassende opzetwastafels
Functie	• met SoftClosing • met verlichting • met Push-to-open functie
Materiaal voorzijde	MDF
Oppervlakte Voorzijde	lak
Materiaal corpus	MDF
Oppervlakte ombouw	lak
Materiaal afdekplaat	MDF
Vorm	Hoekig
Kleuraanduiding	Glossy White Lacquer
Kleuraanduiding van de afdekplaat	Glass White Matt
Met verlichting	Ja
Smart Home-compatibel	Nee

TECHNISCHE TEKENINGEN

G64100GF

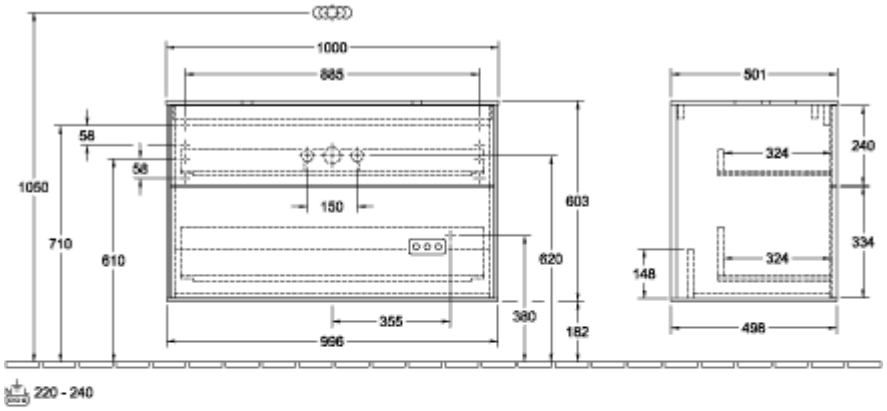

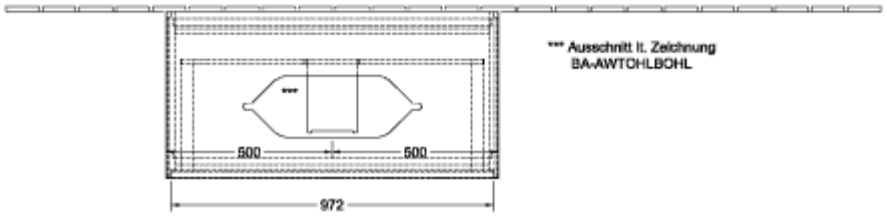
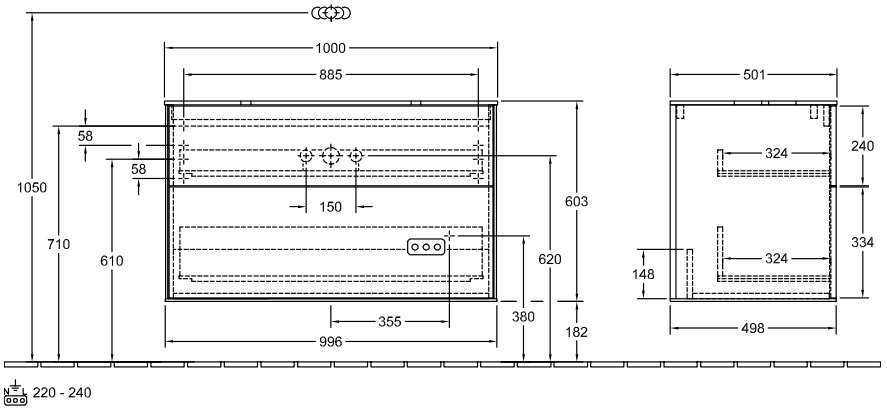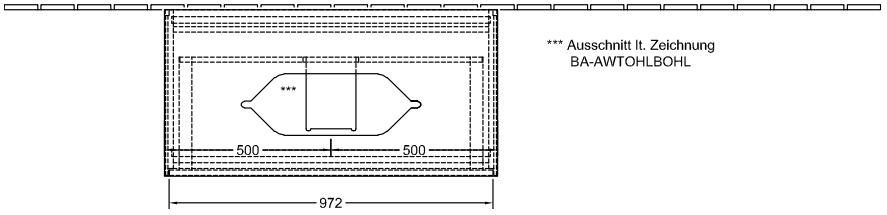
G64100GF