ARCHITECTURA RECHTHOEKIGE DOUCHEVLOER RECHTHOEK

PRODUCTINFORMATIE

Artikeltitel	Villeroy & Boch Architectura Rechthoekige douchevloer, 1000 x 800 x 15 mm, Stone White
Artikelnummer	UDA1080ARA215V-RW
Montage / Montagetype	opzet, hoekmontage|vlakke inbouw| Opbouw op sokkel
Montage-instructies	Wij adviseren u bij Metalrim op de vloeropbouw onder de douchevloer volgens ETAG 022 een contactafdichting met een randhoogte van 15 mm aan te brengen om een vochtdoorslag van de constructieve vloeropbouw te vermijden., De inbouwhoogte van de douchebak kan bij gebruik van de afvoergarnituur Viega art.-nr. 634 100 worden teruggebracht met 30 mm. Belangrijke informatie: Deze afvoergarnituur voldoet niet aan EN 274.
Onderdelen van de levering	1 x rechthoekige douchevloer , 1 x afvoerkap in Wit Alpin (01), bij matkleuren afvoerkap in bijpassende matkleuren.
Lengte in mm	1000
Breedte in mm	800
Hoogte in mm	15
Interne diepte	15
Collectie	Architectura
Materiaal	Acryl
Aanduiding van de kleur	Stone White
Ander materiaal	Afvoerdeksel: Acryl
Andere oppervlakken	Afvoerdeksel: mat
Vorm	Rechthoek
Kleuraanduiding	Stone White
Andere kleuraanduiding	Afvoerdeksel: Stone White
Antibacterieel oppervlak (met AntiBac)	Nee
Gemakkelijke oppervlaktereiniging (CeramicPlus)	Nee
Met slipweerstand	Nee

TECHNISCHE TEKENINGEN

UDA1080ARA215V-RW

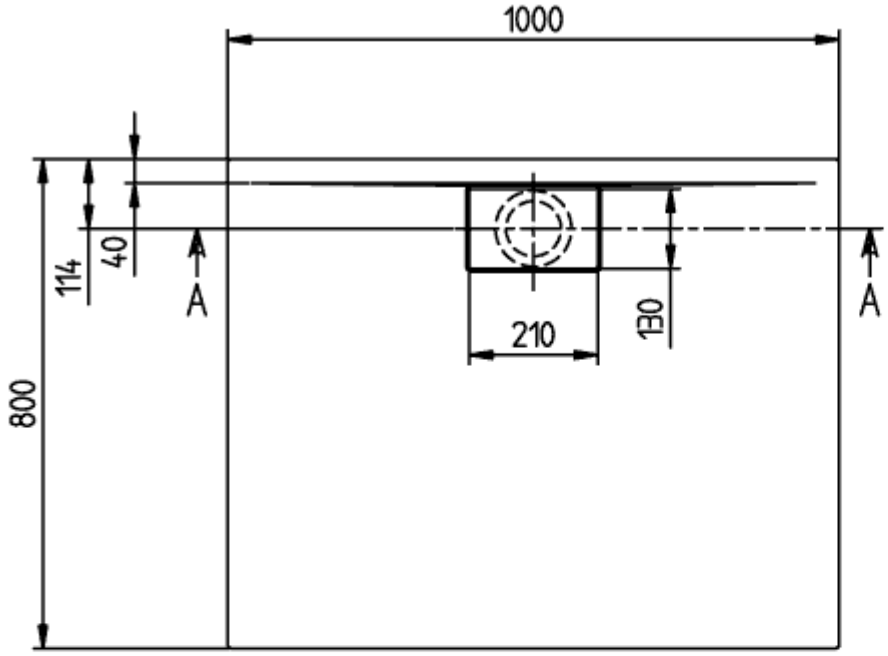

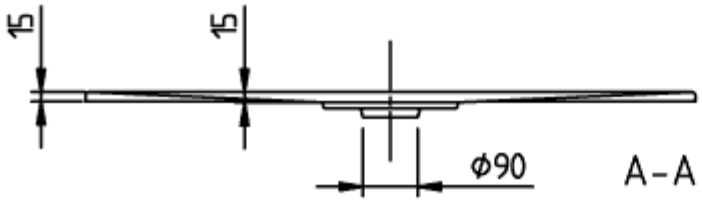

ARCHITECTURA METAL RIM 1000x800 UDA1080ARA215
V02 / 31-03-2021
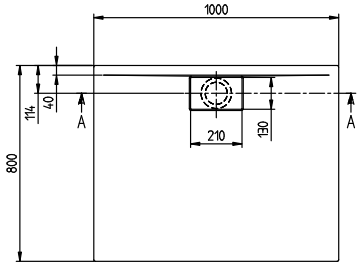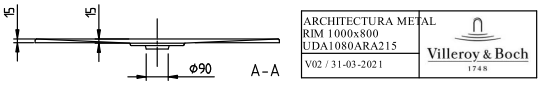
UDA1080ARA215V-RW