FINION OPZETWASTAFEL RECHTHOEK

PRODUCTINFORMATIE

Artikeltitel	Villeroy & Boch Finion Opzetwastafel, 600 x 445 x 115 mm, Wit Alpin CeramicPlus, met verdekte overloop
Artikelnummer	414264R1
Montage / Montagetype	opzet
Montage-instructies	aanbeveling: montage met minimale afstand tussen achterwand wastafel en wand 35 mm
Onderdelen van de levering	1 x opzetwastafel , 1 x verborgen overloop ViFlow met keramische afdekking van de afvoerplug 1 x bevestigingsset 1 x sjabloon voor uitsparingen
Diepte in mm	445
Breedte in mm	600
Hoogte in mm	115
Interne diepte	100
Collectie	Finion
Geschikt voor	Kraan met 3 gaten, bijpassend Villeroy & Boch meubilair
Materiaal	TitanCeram
Oppervlak	glanzend
Aanduiding van de kleur	Wit Alpin CeramicPlus
Met overloop	Ja
Vorm	Rechthoek
Kleuraanduiding	Wit Alpin
Antibacterieel oppervlak (met AntiBac)	Nee
Gemakkelijke oppervlaktereiniging (CeramicPlus)	Ja
Aantal kraangaten doorgestoken	1
Aantal voorgestoken kraangaten	2
Wastafelonderzijde	ongeslepen
Aantal bassins	1

TECHNISCHE TEKENINGEN

414264R1

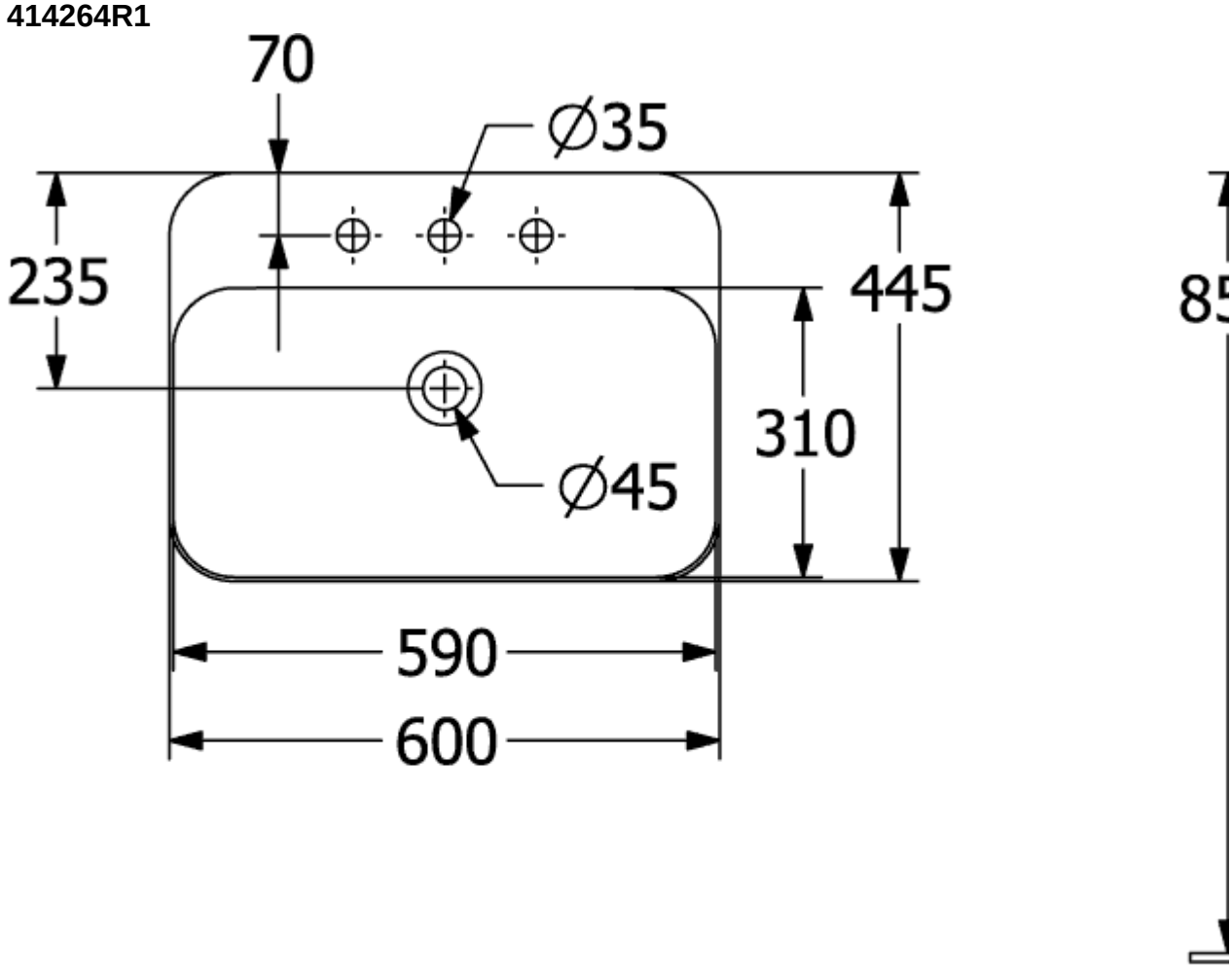

414264R1

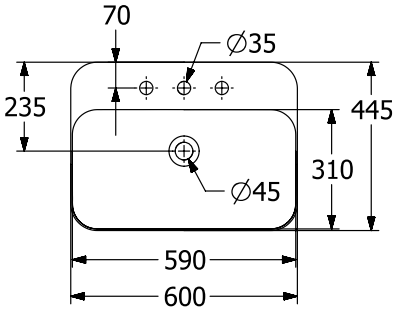
70
∅35
235
445
310
∅45
590
600

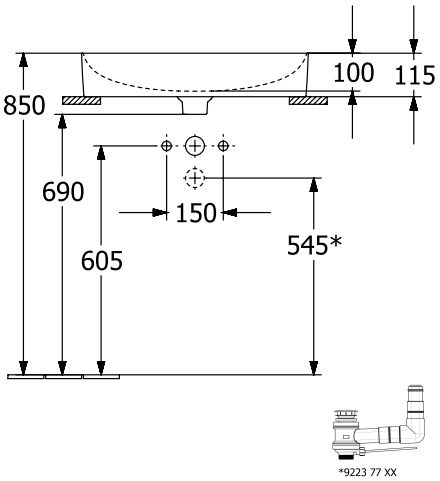
100
115
850
690
605
150
545*

*9223 77 XX