O.NOVO ONDERBOUWWASTAFEL OVAAL

PRODUCTINFORMATIE

Artikeltitel	Villeroy & Boch O.novo Onderbouwwastafel, 530 x 320 x 200 mm, Wit Alpin, met overloop
Artikelnummer	41625001
Montage / Montagetype	onderbouw
Montage-instructies	de uitsnijding voor de inbouw in het wastafelblad moet gebeuren met behulp van de originele wastafel, inbouw in natuurstenen- of kunststof wastafelbladen mogelijk
Onderdelen van de levering	1 x onderbouwwastafel , 1 x bevestigingsset
Diepte in mm	320
Breedte in mm	530
Hoogte in mm	200
Interne diepte	150
Collectie	O.novo
Materiaal	Sanitairkeramiek
Oppervlak	glanzend
Aanduiding van de kleur	Wit Alpin
Met overloop	Ja
Vorm	Ovaal
Kleuraanduiding	Wit Alpin
Antibacterieel oppervlak (met AntiBac)	Nee
Gemakkelijke oppervlaktereiniging (CeramicPlus)	Nee
Aantal bassins	1

TECHNISCHE TEKENINGEN

41625001

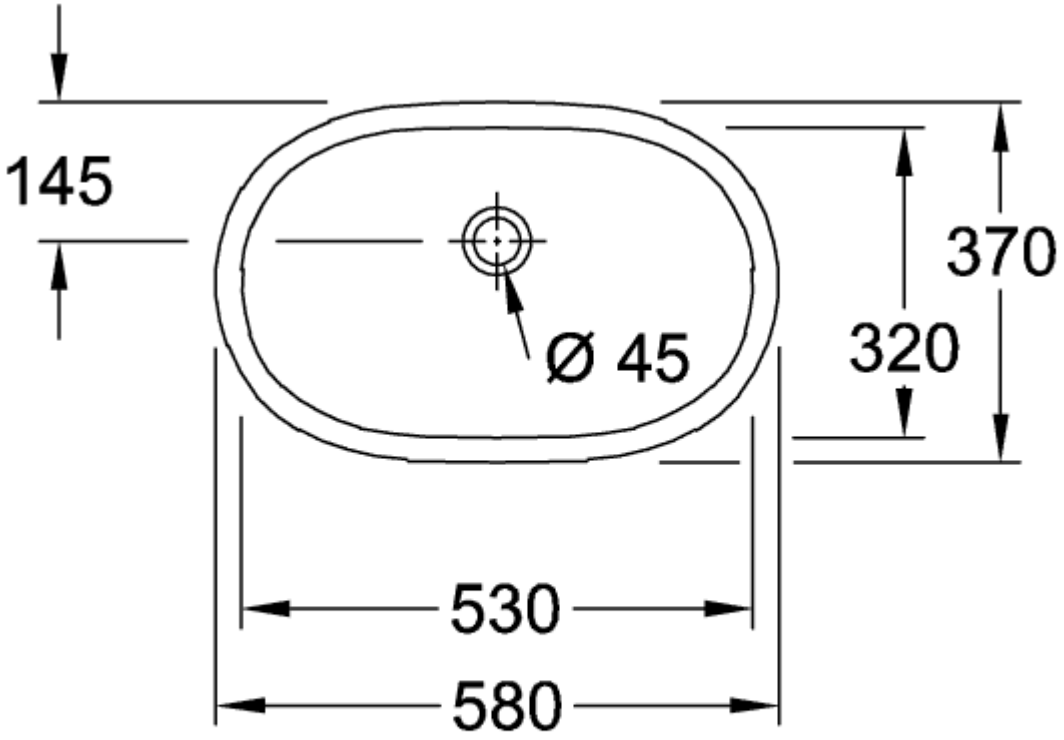

41625001

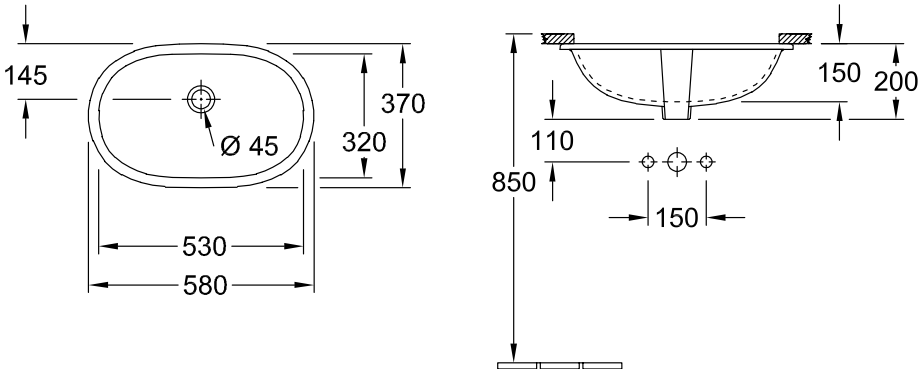

41625001

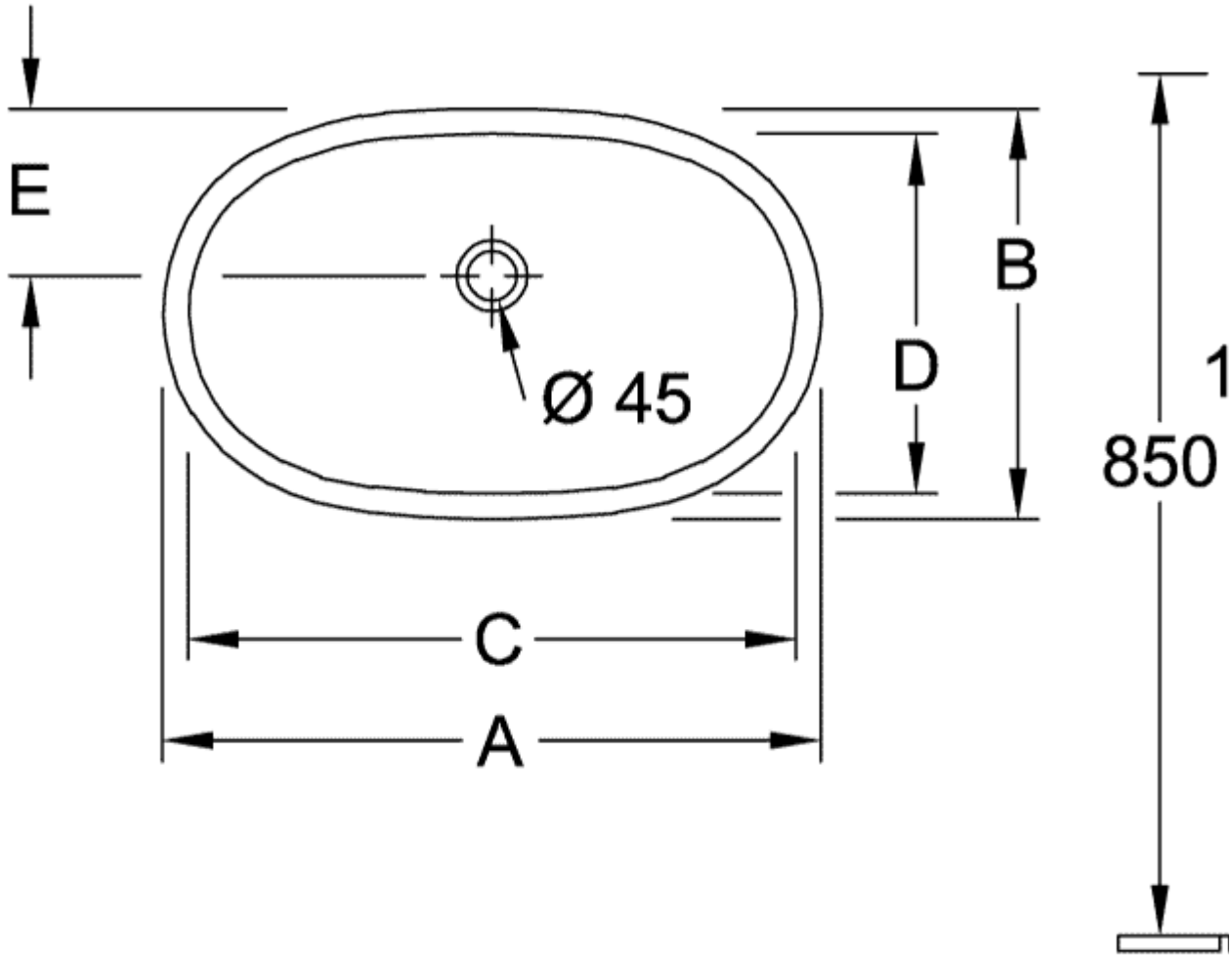

	A	B	C	D	E	M	P
4162 60	650	400	600	350	165	208	160
4162 50	580	370	530	320	145	200	150

41625001

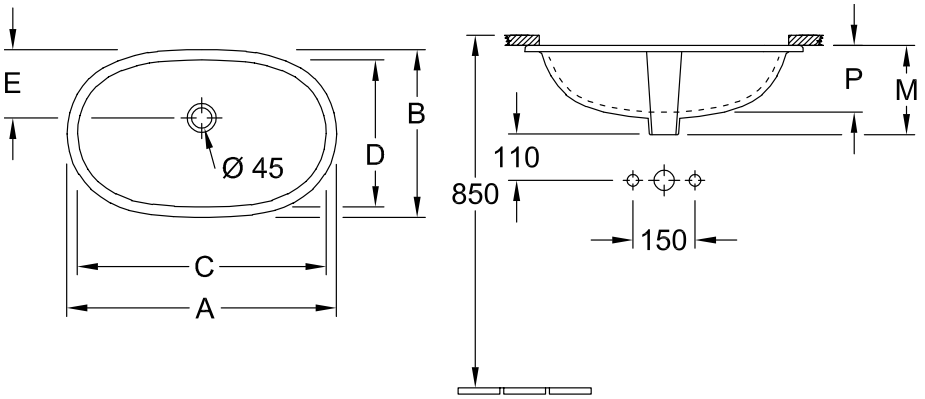

	A	B	C	D	E	M	P
4162 60	650	400	600	350	165	208	160
4162 50	580	370	530	320	145	200	150