ARCHITECTURA URINOIR OVAAL

PRODUCTINFORMATIE

Artikeltitel	Villeroy & Boch Architectura Urinoir, toevoer verdekt, 355 x 385 mm, Wit Alpin
Artikelnummer	55740001
Montage / Montagetype	wandmontage
Onderdelen van de levering	1 x urinoir , 1 x bevestigingsset
Diepte in mm	385
Breedte in mm	355
Hoogte in mm	620
Collectie	Architectura
Geschikt voor	montage zonder deksel
Spoelvolume l	1,0 / l
Materiaal	Sanitairkeramiek
Oppervlak	glanzend
Aanduiding van de kleur	Wit Alpin
Vorm	Ovaal
Kleuraanduiding	Wit Alpin
Gemakkelijke oppervlaktereiniging (CeramicPlus)	Nee
Spoelrandloos (DirectFlush)	Nee
Type spoeling	Urinoir
Uitlaat / afvoer	afvoer verborgen, afhankelijk van het type sifon

TECHNISCHE TEKENINGEN

55740001

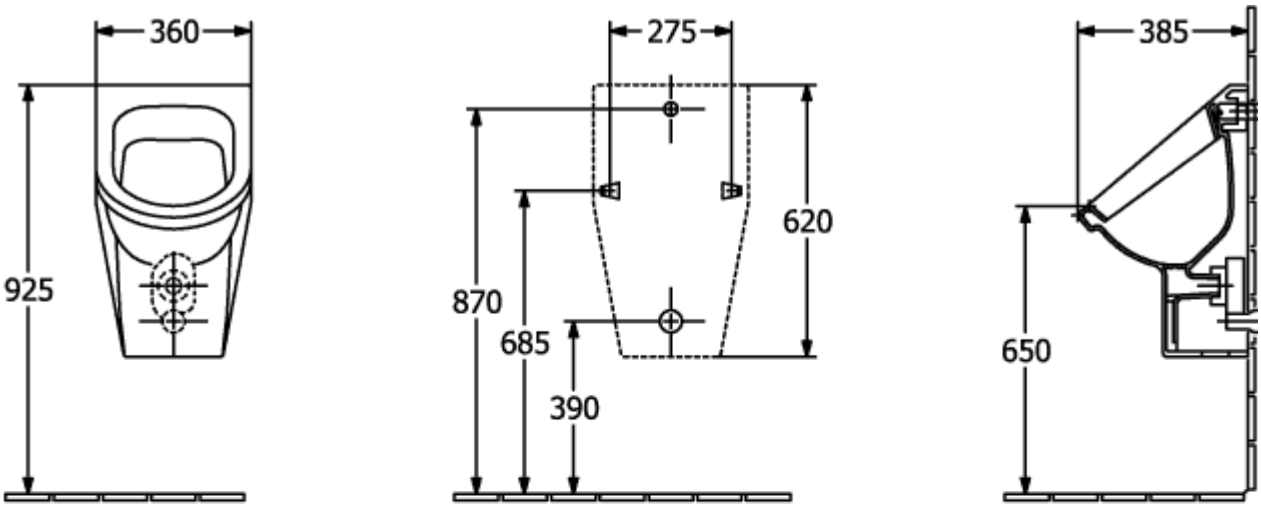

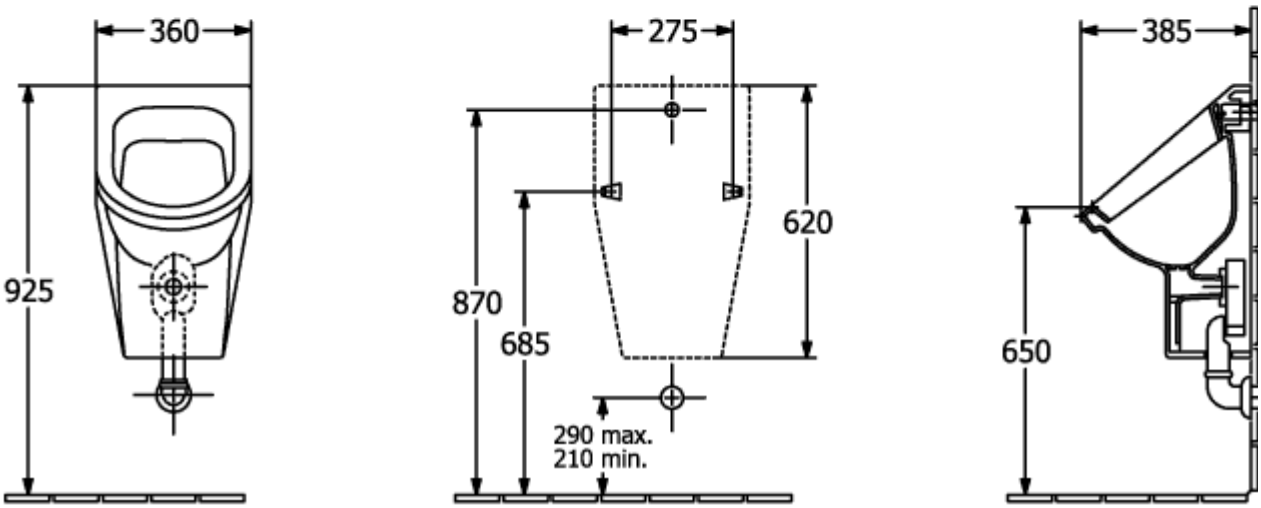

55740001

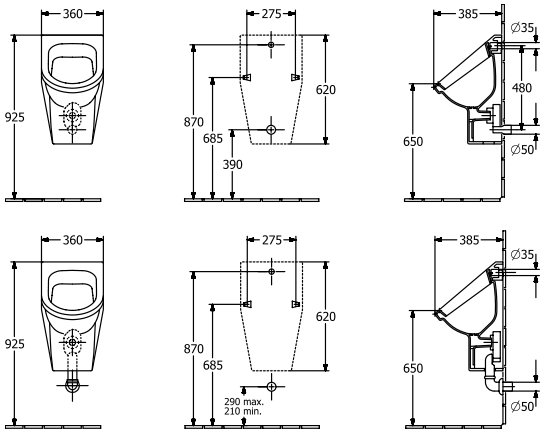
360
925
275
870
685
390
620
385
∅35
480
650
∅50
360
925
275
870
685
290 max.
210 min.
620
385
∅35
650
∅50