ARCHITECTURA URINOIR OVAAL

PRODUCTINFORMATIE

Artikeltitel	Villeroy & Boch Architectura Urinoir, met richtobject, toevoer verdekt, 325 x 355 mm, Wit Alpin
Artikelnummer	55860501
Montage / Montagetype	wandmontage
Onderdelen van de levering	1 x urinoir , 1 x afvoer 1 x bevestigingsset 1 x ViChange sifoncartouche 1 x keramische afvoerkap
Diepte in mm	355
Breedte in mm	325
Hoogte in mm	680
Collectie	Architectura
Geschikt voor	montage zonder deksel
Spoelvolume l	1,0 / l
Materiaal	Sanitairkeramiek
Oppervlak	glanzend
Aanduiding van de kleur	Wit Alpin
Vorm	Ovaal
Kleuraanduiding	Wit Alpin
Gemakkelijke oppervlaktereiniging (CeramicPlus)	Nee
Spoelrandloos (DirectFlush)	Nee
Type spoeling	Urinoir
Uitlaat / afvoer	afvoer verborgen
Doelobject	met richtobject

TECHNISCHE TEKENINGEN

55860501

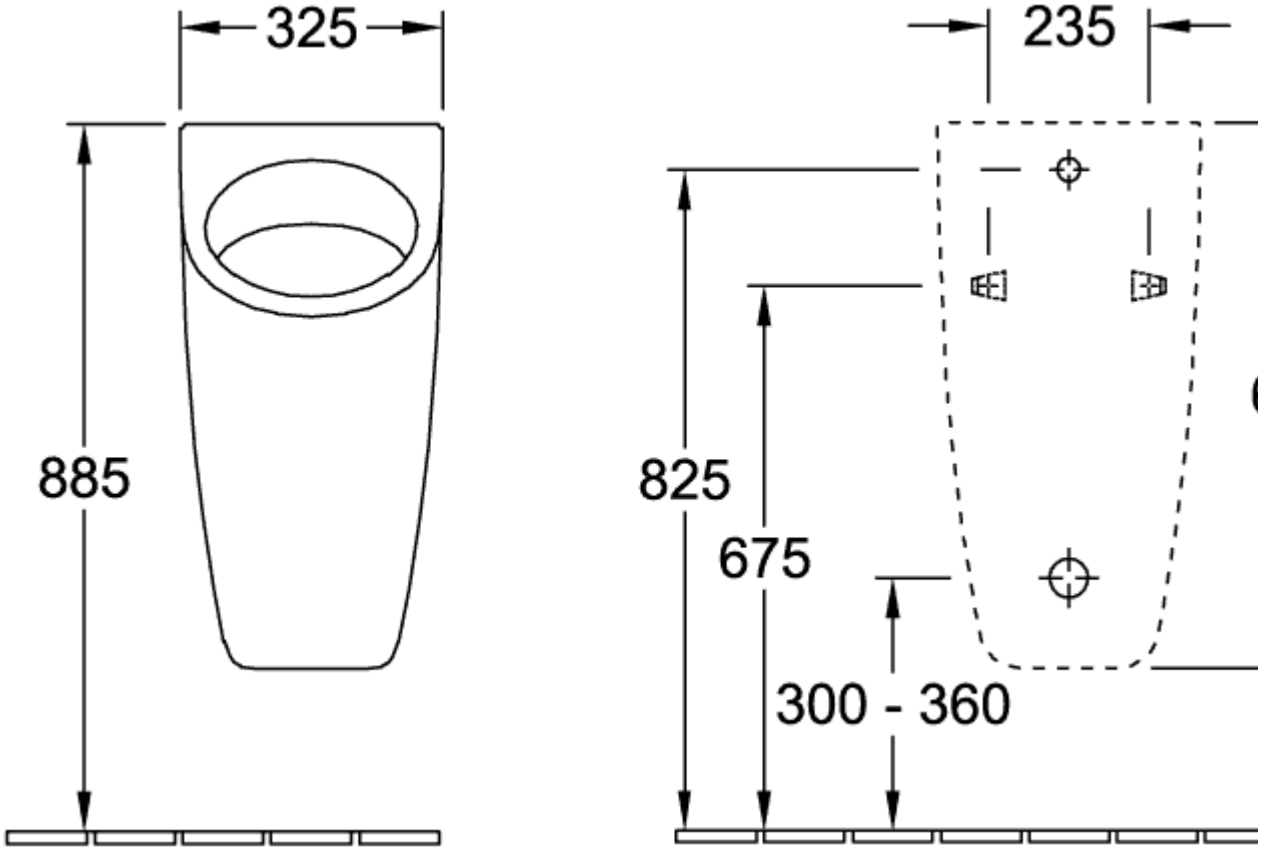
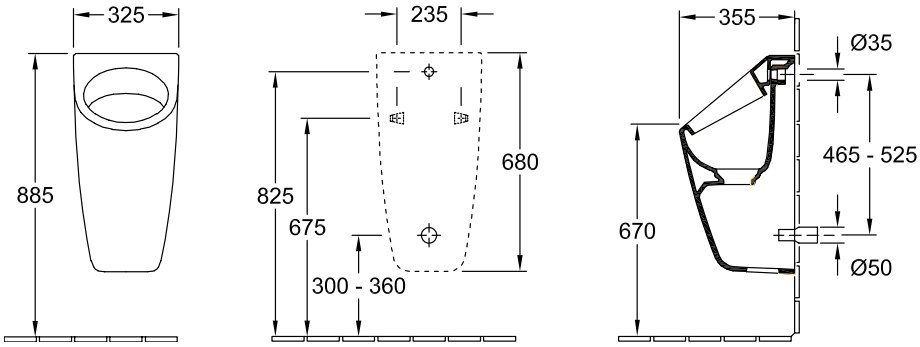
55860501