LEGATO DIEPSPOELCLOSET ZONDER SPOELRAND RECHTHOEK

PRODUCTINFORMATIE

Artikeltitel	Villeroy & Boch Legato Diepspoelcloset zonder spoelrand, wandhangend, Wit Alpin
Artikelnummer	5663R001
Montage / Montagetype	wandmontage
Montage-instructies	niet geschikt voor aansluiting op drukspoelinrichting
Onderdelen van de levering	1 x diepspoelcloset zonder spoelrand , 1 x bevestigingsset
Diepte in mm	560
Breedte in mm	375
Hoogte in mm	340
Collectie	Legato
Geschikt voor	Inbouwstortbak
Innovatieve spoeltechnologie (met TwistFlush)	Nee
Spoelvolume l	3 / 4,5 l
Wandmontage - staande uitvoering	wandhangend
Materiaal	Sanitairkeramiek
Oppervlak	glanzend
Aanduiding van de kleur	Wit Alpin
Vorm	Rechthoek
Kleuraanduiding	Wit Alpin
Antibacterieel oppervlak (met AntiBac)	Nee
Gemakkelijke oppervlaktereiniging (CeramicPlus)	Nee
Spoelrandloos (DirectFlush)	Ja
Type spoeling	Diepspoelcloset
Geïntegreerde frisse oplossing (met ViFresh)	Nee
Uitlaat / afvoer	afvoer horizontaal

TECHNISCHE TEKENINGEN

5663R001

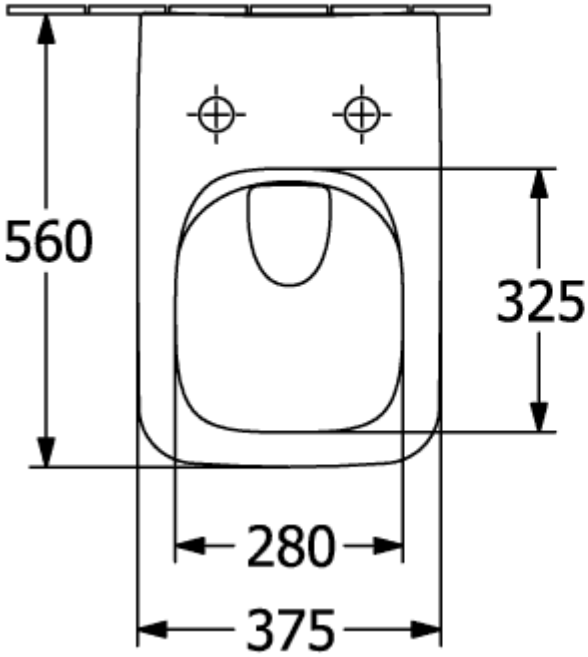

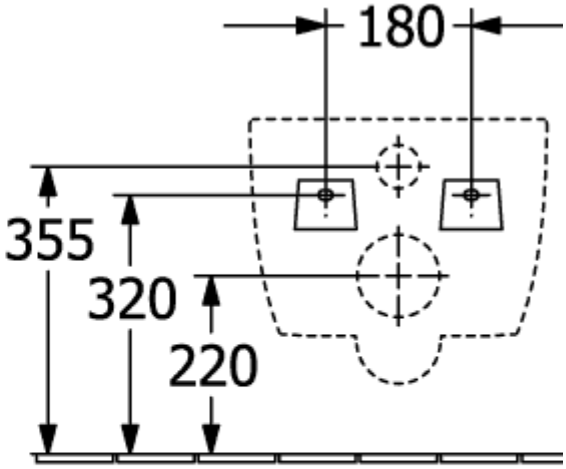
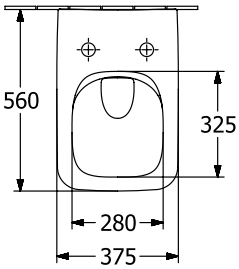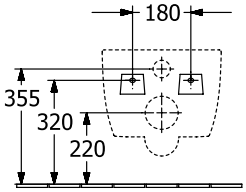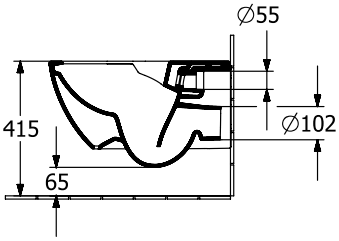
5663R001