O.NOVO COMBI-PACK OVAAL

PRODUCTINFORMATIE

Artikeltitel	Villeroy & Boch O.novo Combi-Pack, wandhangend, Wit Alpin
Artikelnummer	5688HR01
Montage / Montagetype	wandmontage
Montage-instructies	niet geschikt voor aansluiting op drukspoelinrichting
Onderdelen van de levering	1 x diepspoelcloset , 1 x closetzitting
Diepte in mm	490
Breedte in mm	360
Hoogte in mm	350
Collectie	O.novo
Geschikt voor	Inbouwstortbak
Innovatieve spoeltechnologie (met TwistFlush)	Nee
Spoelvolume l	3 / 4,5 l
Wandmontage - staande uitvoering	wandhangend
Functie	• met automatische sluitfunctie (SoftClosing) • met afneembare zitting (QuickRelease)
Materiaal	Sanitairkeramiek
Aanduiding van de kleur	Wit Alpin
Ander materiaal	Closetzitting: Duroplast
Andere oppervlakken	Closetzitting: glanzend
Vorm	Ovaal
Kleuraanduiding	Wit Alpin
Andere kleuraanduiding	Closetzitting: Wit Alpin
Antibacterieel oppervlak (met AntiBac)	Nee
Gemakkelijke oppervlaktereiniging (CeramicPlus)	Nee
Spoelrandloos (DirectFlush)	Ja
Type spoeling	Diepspoelcloset
Geïntegreerde frisse oplossing (met ViFresh)	Nee
Uitlaat / afvoer	afvoer horizontaal

TECHNISCHE TEKENINGEN

5688HR01

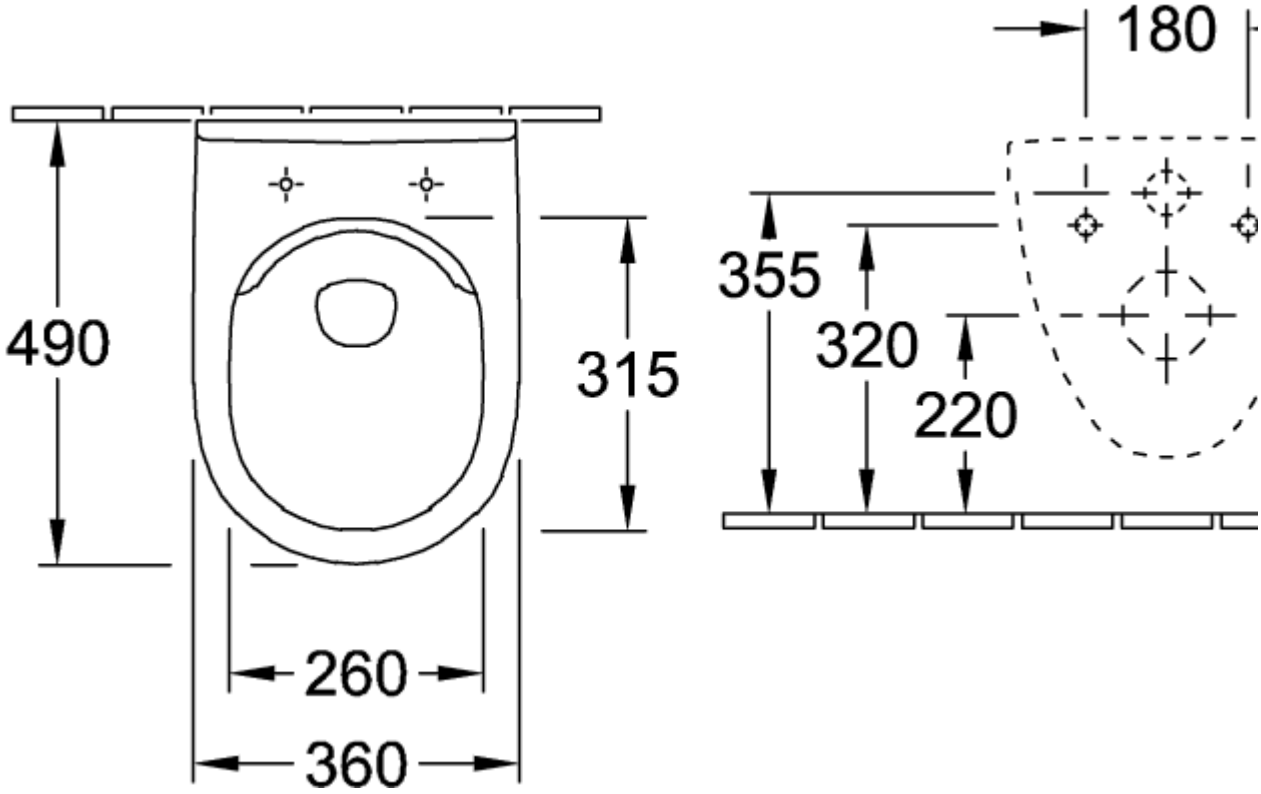
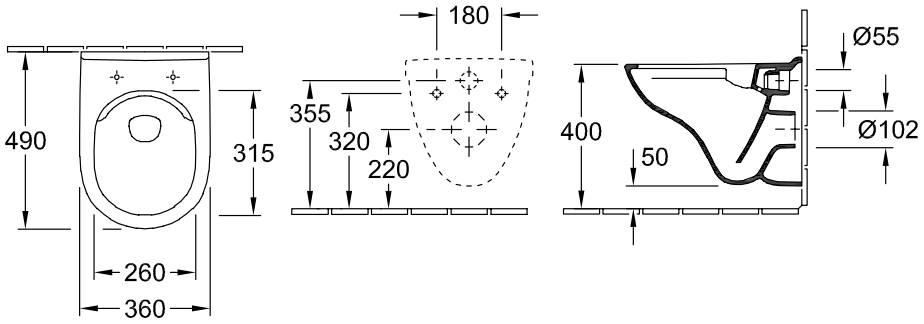
5688HR01