HOMMAGE SPIEGEL RECHTHOEK

PRODUCTINFORMATIE

Artikeltitel	Villeroy & Boch Hommage Spiegel, 685 x 740 x 37 mm
Artikelnummer	85650100
Montage / Montagetype	wandmontage
Onderdelen van de levering	1 x spiegel , 1 x bevestigingsset
Diepte in mm	37
Breedte in mm	685
Hoogte in mm	740
Collectie	Hommage
Materiaal voorzijde	Glas
Oppervlakte Voorzijde	spiegelglas
Materiaal corpus	Massief hout
Vorm	Rechthoek
Met verlichting	Nee
Smart Home-compatibel	Nee

TECHNISCHE TEKENINGEN

85650100

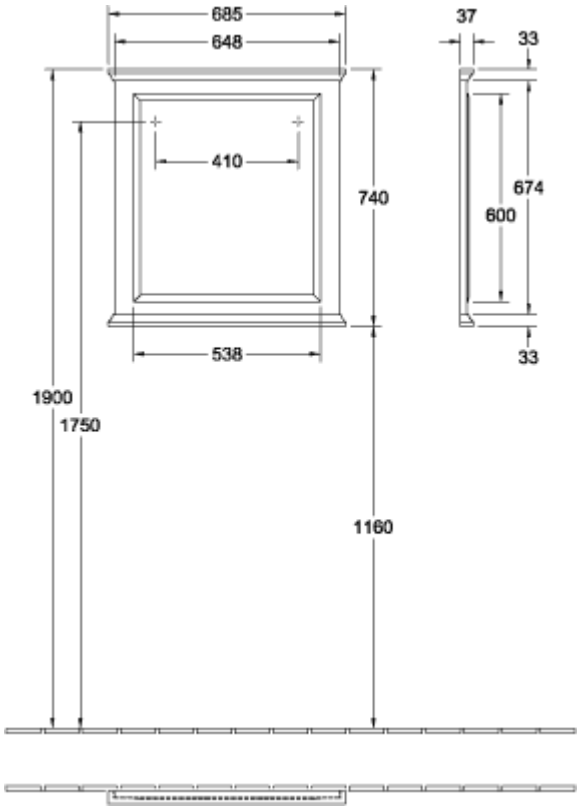
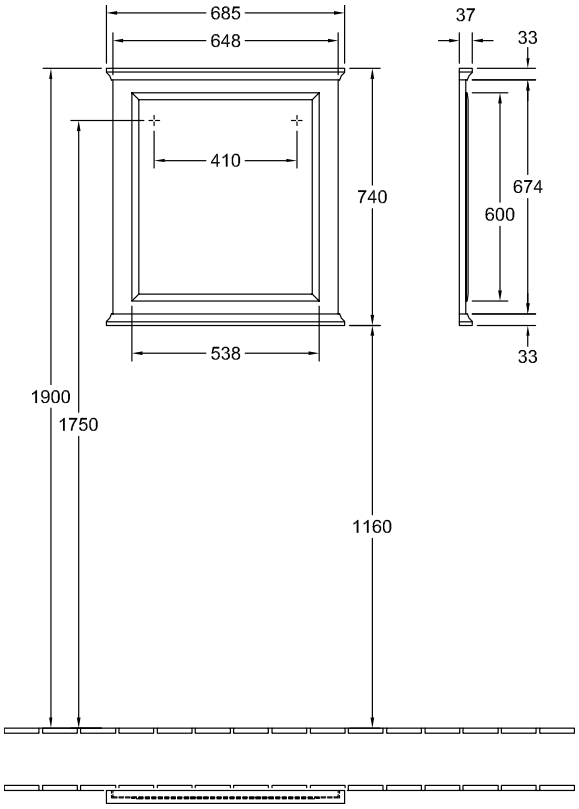
85650100