LEGATO WASTAFELONDERKAST HOEKIG

PRODUCTINFORMATIE

Artikeltitel	Villeroy & Boch Legato Wastafelonderkast, 1 uittreklade, 800 x 380 x 500 mm, Glossy White / Glossy White
Artikelnummer	B75300DH
Montage / Montagetype	wandmontage
Type opening	1 uittreklade
Uitrusting	1 x hoge glazen ladeschotje , 2 x lage glazen ladeschotjes 1 x opbergdoos L 1 x uittreklade met antislip mat
Onderdelen van de levering	1 x wastafelonderkast , 1 x bevestigingsset
Positie wastafel	wastafel in het midden
Diepte in mm	500
Breedte in mm	800
Hoogte in mm	380
Collectie	Legato
Geschikt voor	bijpassende opzetwastafels
Functie	met SoftClosing
Materiaal voorzijde	MDF
Oppervlakte Voorzijde	Acrylfolie
Materiaal corpus	MDF
Oppervlakte ombouw	Acrylfolie
Materiaal afdekplaat	spaanplaat
Vorm	Hoekig
Kleuraanduiding	Glossy White
Kleuraanduiding van de afdekplaat	Glossy White
Met verlichting	Nee
Smart Home-compatibel	Nee

TECHNISCHE TEKENINGEN

B75300DH

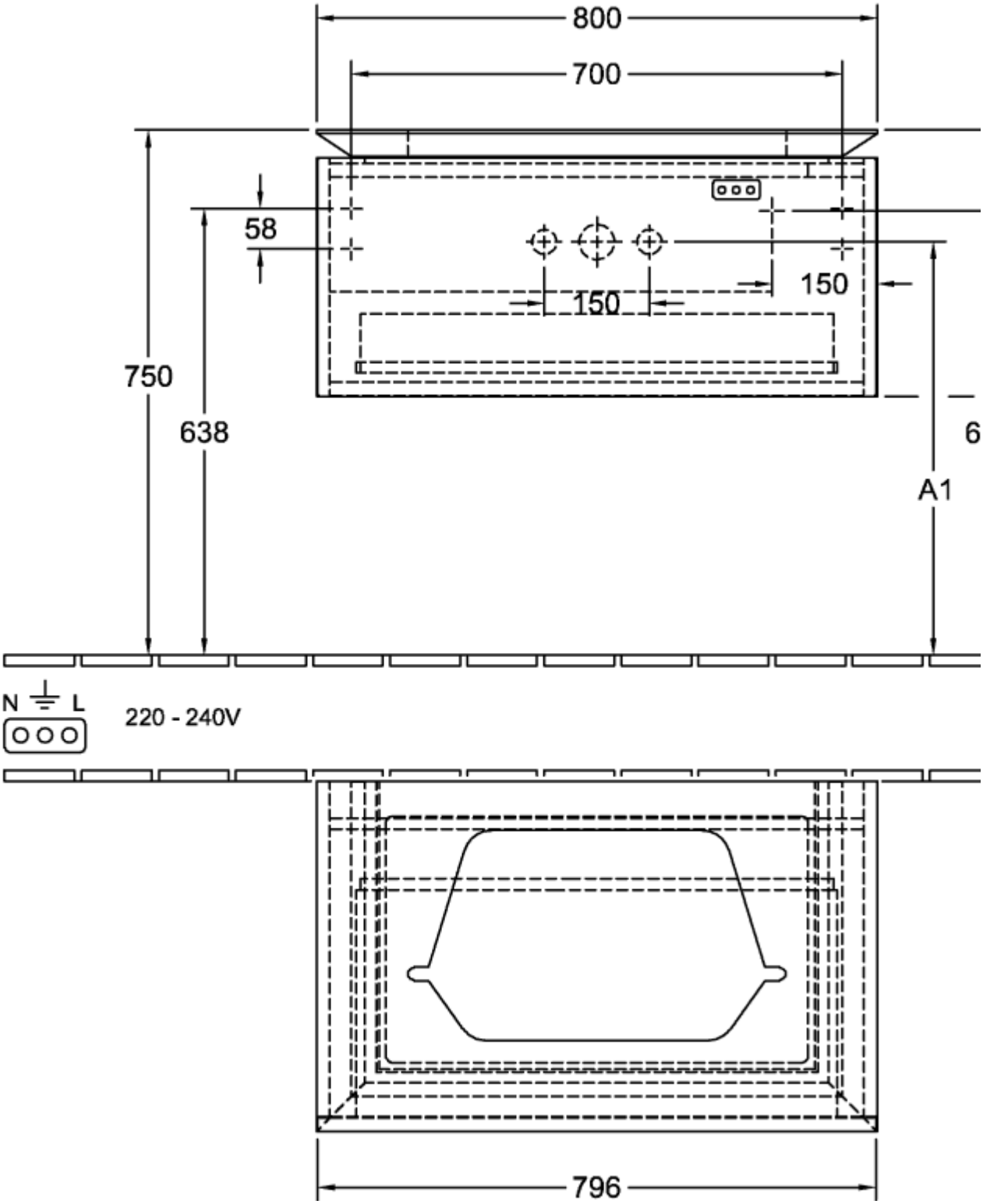

B75300DH

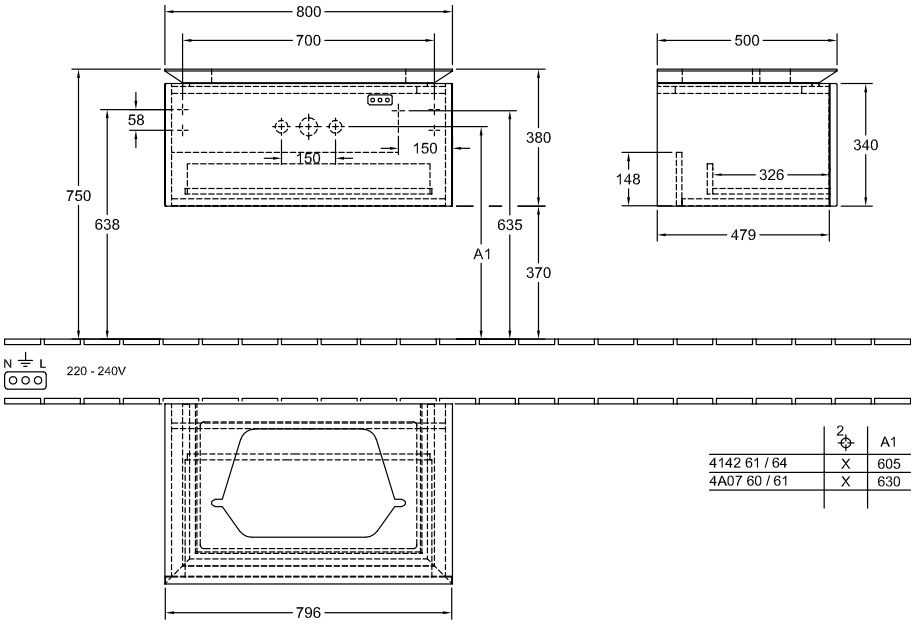

	2	A1
4142 61 / 64	X	605
4A07 60 / 61	X	630