SQUARO EDGE 12 RECHTHOEKIG BAD RECHTHOEK

PRODUCTINFORMATIE

Artikeltitel	Villeroy & Boch Squaro Edge 12 Rechthoekig bad, 1600 x 750 mm, Stone White
Artikelnummer	UBQ160SQE2DV-RW
Montage / Montagetype	inbouw
Onderdelen van de levering	1 x rechthoekig bad , 2 x badonderstel (zelfklevend), verstelbaar van 130-180 mm 1 x verlengde afvoer en overloop (verchroomd en White)
Lengte in mm	1600
Breedte in mm	750
Hoogte in mm	475
Interne diepte	450
Collectie	Squaro Edge 12
Materiaal	Quaryl®
Aanduiding van de kleur	Stone White
Ander materiaal	• Afvoer en overloop: Kunststof • Kunststof Afvoerdeksel: Kunststof • Kunststof
Andere oppervlakken	Afvoer en overloop: glanzend, glanzend, Afvoerdeksel: glanzend| glanzend
Met overloop	Ja
Aantal mensen	2
Vorm	Rechthoek
Kleuraanduiding	Stone White
Andere kleuraanduiding	Afvoer en overloop: Chrome, Wit Alpin, Afvoerdeksel: Chrome|Wit Alpin
Met slipweerstand	Nee
Uitlaat / afvoer	middenafvoer
Binnenvorm	rechthoekig
SilentFlow	Nee

TECHNISCHE TEKENINGEN

UBQ160SQE2DV-RW

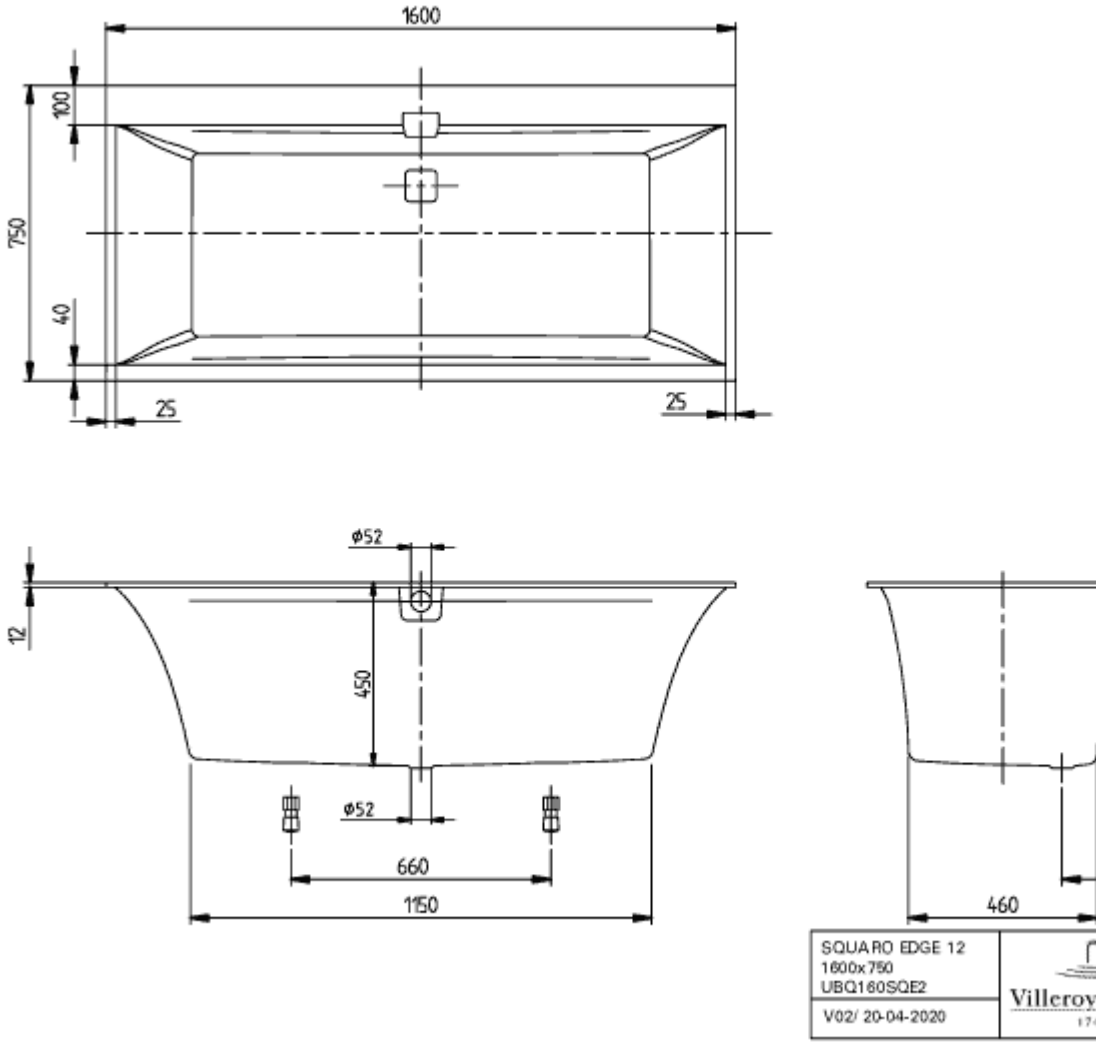
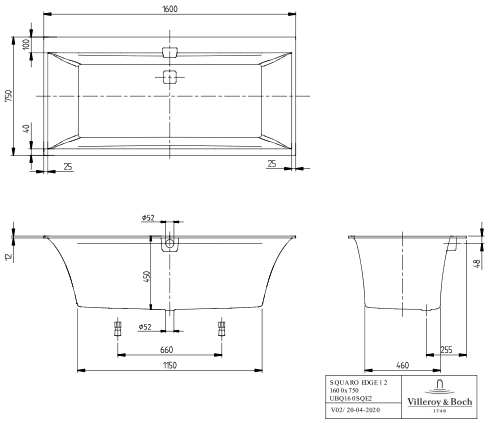
UBQ160SQE2DV-RW