AVEO NEW GENERATION VRIJSTAAND BAD VRIJSTAAND

PRODUCTINFORMATIE

Artikeltitel	Villeroy & Boch Aveo New Generation Vrijstaand bad ColourOnDemand, 1900 x 950 mm, Wit Alpin
Artikelnummer	UBQ194AVE9W1BCV-01
Montage / Montagetype	vrijstaand
Onderdelen van de levering	1 x vrijstaand bad , 1 x verlengde afvoer en overloop (verchroomd)
Lengte in mm	1900
Breedte in mm	950
Hoogte in mm	830
Interne diepte	443
Collectie	Aveo New Generation
Materiaal	Quaryl®
Aanduiding van de kleur	Wit Alpin
Ander materiaal	Afvoer en overloop: Kunststof Afvoerdeksel: Kunststof
Andere oppervlakken	Afvoer en overloop: glanzend, Afvoerdeksel: glanzend
Met overloop	Ja
Aantal mensen	1
Vorm	Vrijstaand
Kleuraanduiding	Wit Alpin
Andere kleuraanduiding	Afvoer en overloop: Chrome, Afvoerdeksel: Chrome
Met slipweerstand	Nee
Uitlaat / afvoer	afvoer aan voeteneinde
Binnenvorm	ovaal
SilentFlow	Nee

TECHNISCHE TEKENINGEN

UBQ194AVE9W1BCV-01

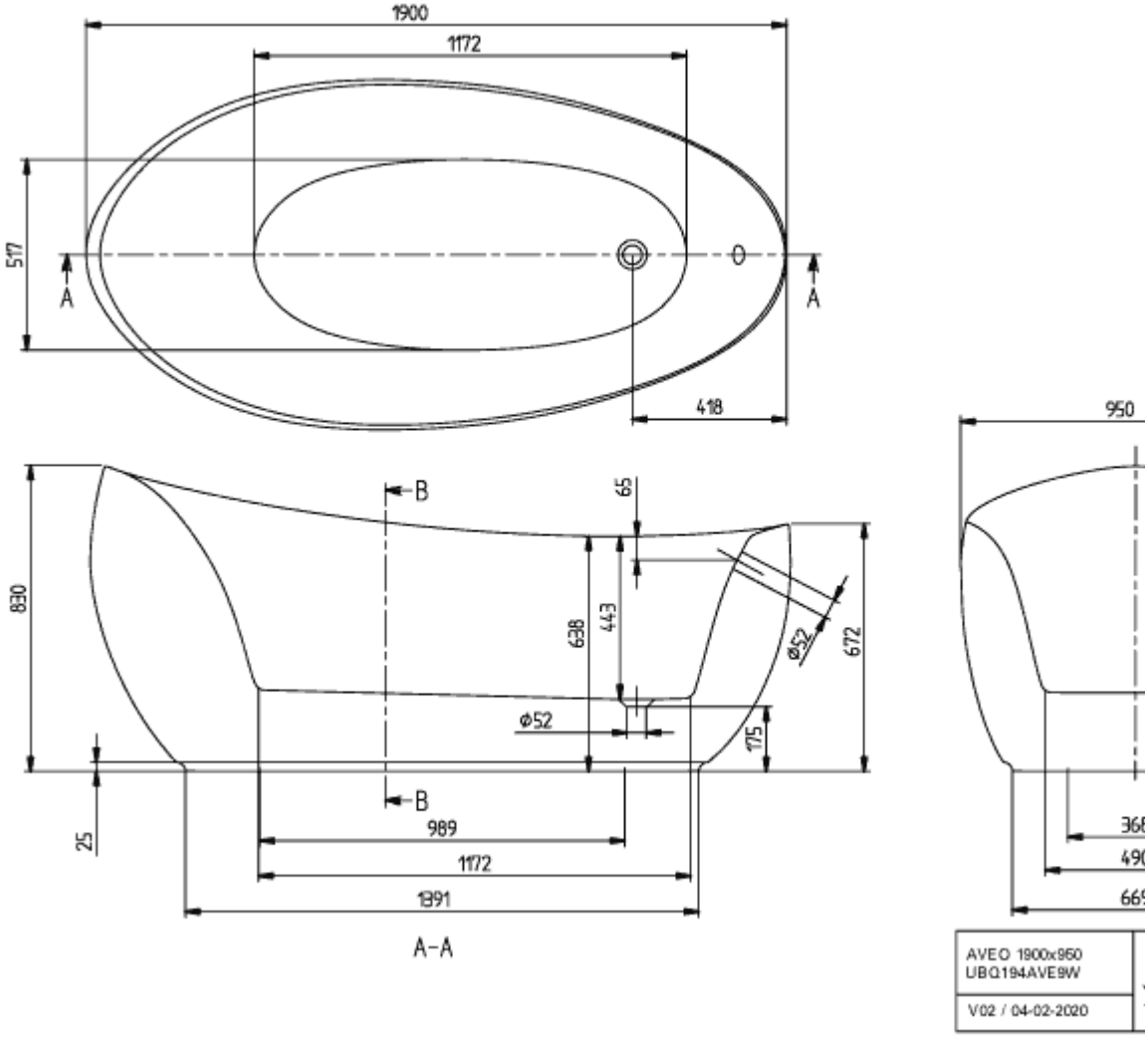
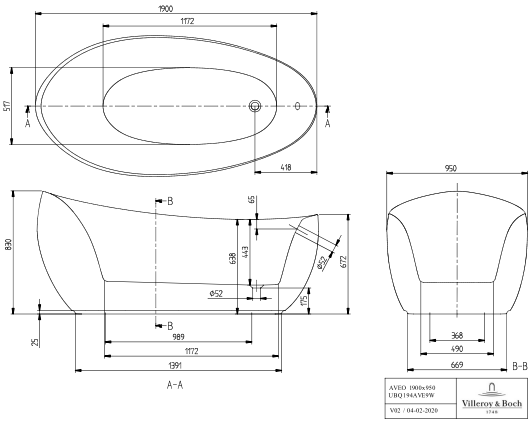
UBQ194AVE9W1BCV-01