ARCHITECTURA 80 INBOUWSPOELBAK RECHTHOEK

PRODUCTINFORMATIE

Artikeltitel	Villeroy & Boch Architectura 80 Inbouwspoelbak, inclusief Afvoergarnituur met wastebediening, van Keramiek, 1160 x 510 mm, Wit Alpin CeramicPlus
Artikelnummer	338002R1
Montage / Montagetype	opliggende plaatsing
Montage-instructies	minimale onderkastbreedte: 80 cm
Onderdelen van de levering	1 x keukenspoelbak , 1 x afvoergarnituur met wastebediening 1 x afdekkap, rond
Lengte in mm	510
Breedte in mm	1160
Hoogte in mm	220
Interne diepte	200
Collectie	Architectura 80
Materiaal	Keramiek
Aanduiding van de kleur	Wit Alpin CeramicPlus
Ander materiaal	Korf: RVS Onderzijde ventiel: RVS
Positie hoofdbekken	spoelbak rechts en links plaatsbaar
Functie van de afvoerkoppeling	afvoergarnituur met wastebediening
Kleuraanduiding	Wit Alpin
Andere kleuraanduiding	Korf: Chrome, Onderzijde ventiel: Chrome

TECHNISCHE TEKENINGEN

338002R1

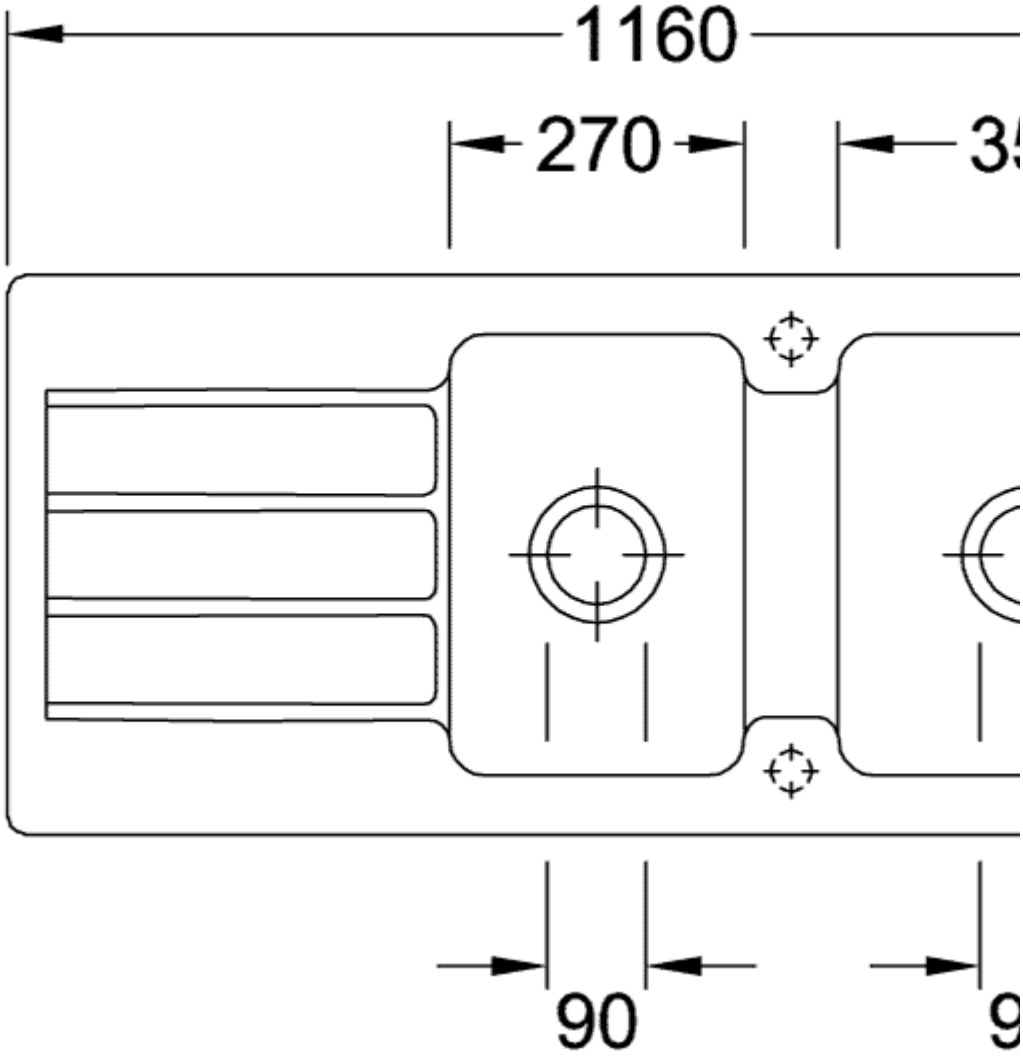
1160
270
90

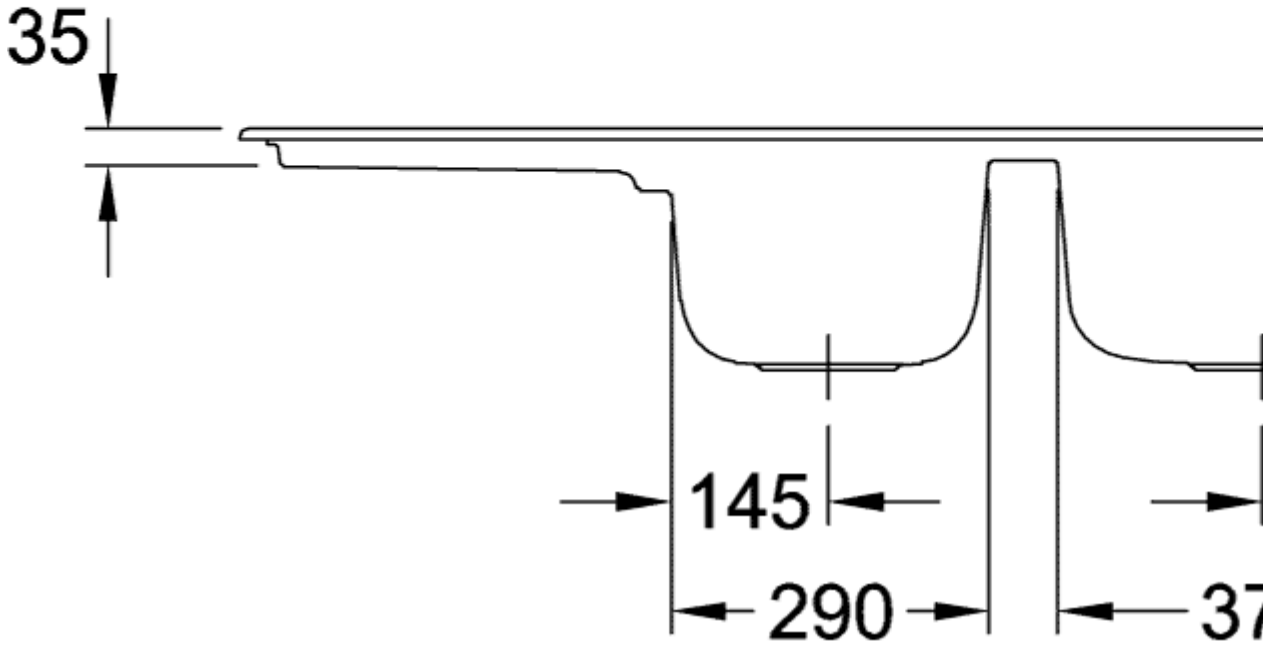
35
145
290
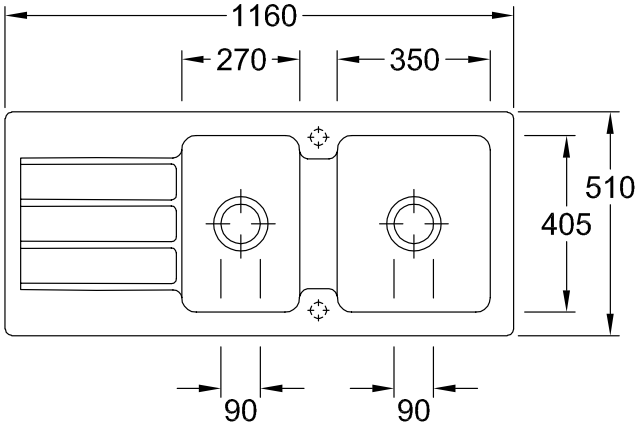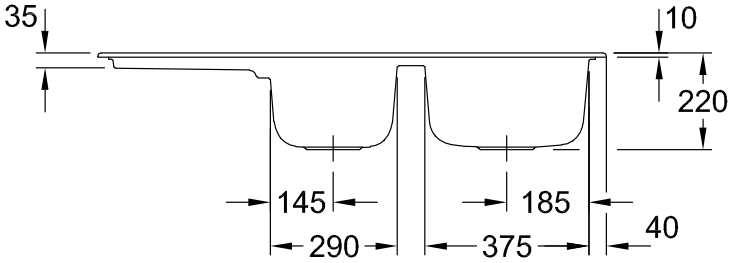
338002R1