SUBWAY 45 FLAT VLAKINBOUW SPOELBAK RECHTHOEK

PRODUCTINFORMATIE

Artikeltitel	Villeroy & Boch Subway 45 flat Vlakinbouw spoelbak, inclusief Afvoergarnituur met wastebediening, van Keramiek, 745 x 475 mm, Stone White CeramicPlus
Artikelnummer	67142FRW
Montage / Montagetype	vlakke inbouw
Montage-instructies	minimale onderkastbreedte: 45 cm, Minimale dikte van het blad bij plaatsing met vaatwasmachine: min. 4 cm|Voor vlak afsluitende inbouw in natuur-/kunststeenplaten.
Onderdelen van de levering	1 x keukenspoelbak , 1 x afvoergarnituur met wastebediening 1 x afdekkap, rond
Lengte in mm	475
Breedte in mm	745
Hoogte in mm	220
Interne diepte	200
Collectie	Subway 45 flat
Materiaal	Keramiek
Aanduiding van de kleur	Stone White CeramicPlus
Ander materiaal	Korf: RVS Onderzijde ventiel: RVS
Positie hoofdbekken	spoelbak rechts
Functie van de afvoerkoppeling	afvoergarnituur met wastebediening
Kleuraanduiding	Stone White
Andere kleuraanduiding	Korf: Chrome, Onderzijde ventiel: Chrome

TECHNISCHE TEKENINGEN

67142FRW

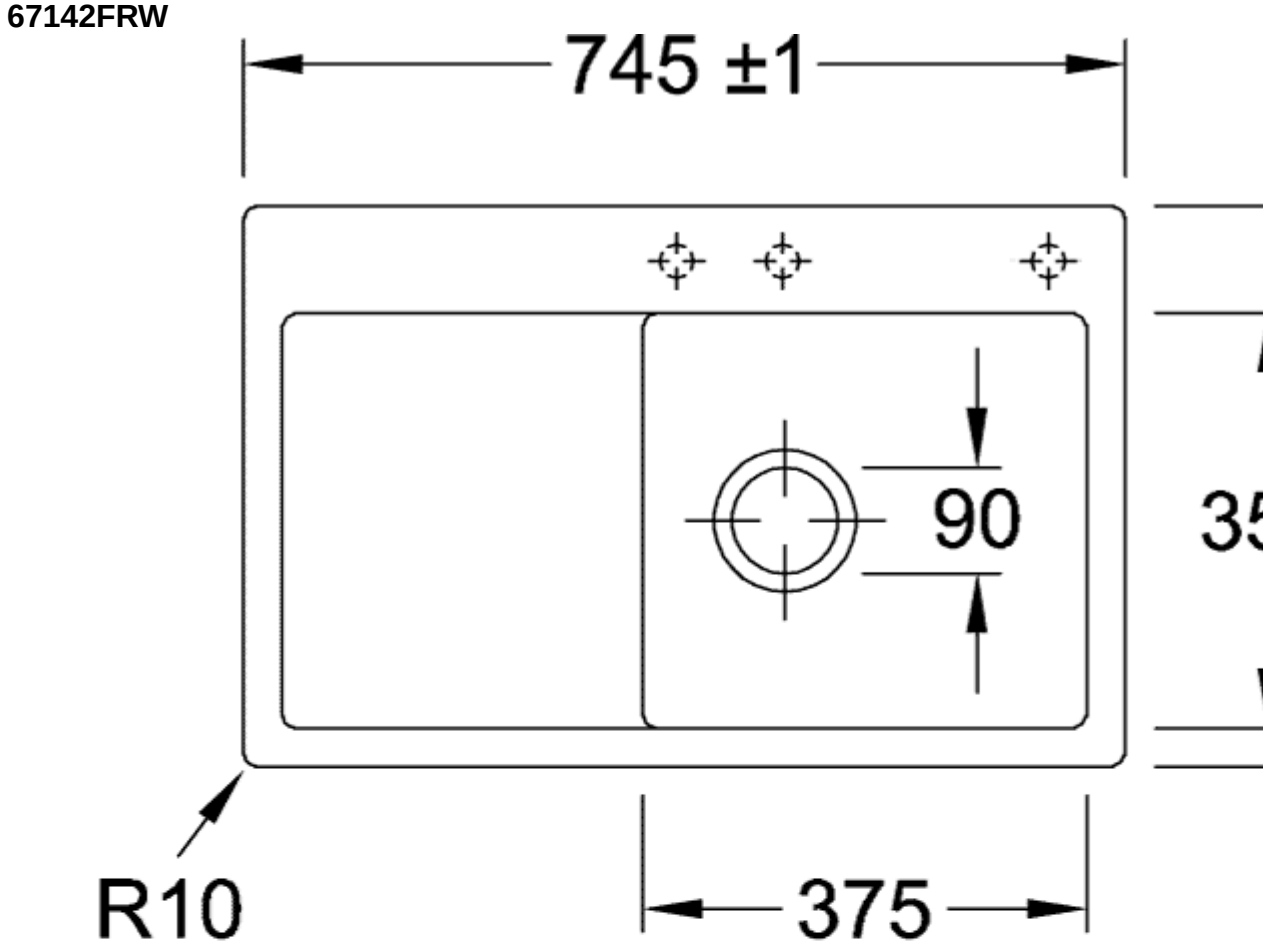

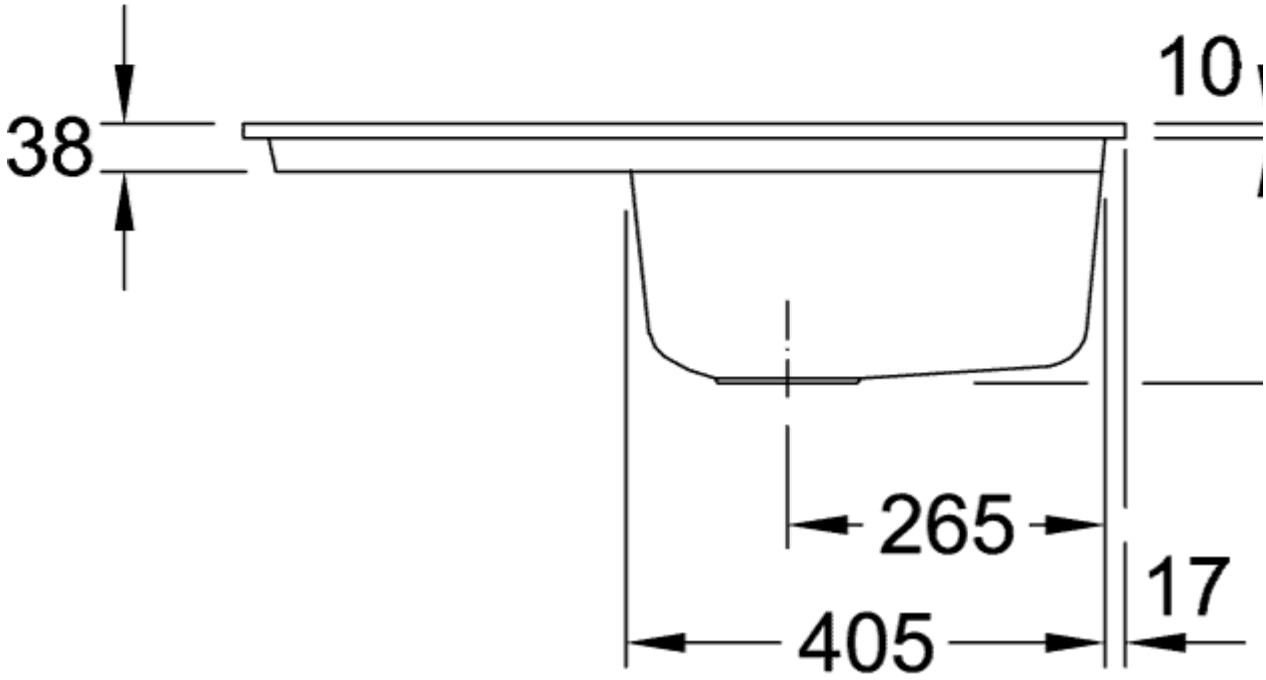
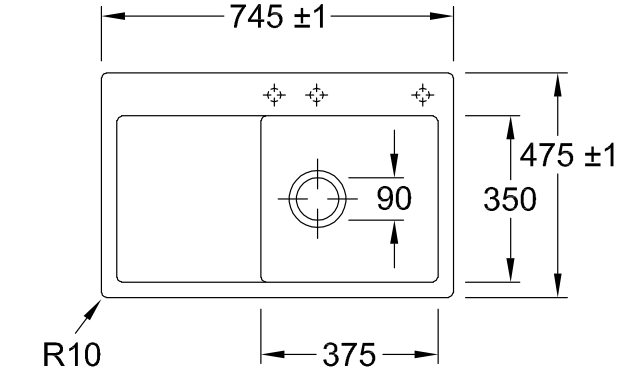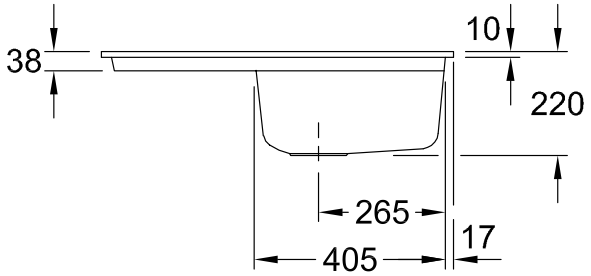
67142FRW