SUBWAY 60 XU ONDERBOUWSPOELBAK RECHTHOEK

PRODUCTINFORMATIE

Artikeltitel	Villeroy & Boch Subway 60 XU Onderbouwspoelbak, inclusief Afvoergarnituur met handbediening, van Keramiek, 545 x 440 mm, Stone White CeramicPlus
Artikelnummer	675801RW
Montage / Montagetype	onderbouw
Montage-instructies	Inbouw onder natuur-/ kunststeenplaten, minimale onderkastbreedte: 60 cm
Onderdelen van de levering	1 x keukenspoelbak , 1 x afvoergarnituur met handbediening
Lengte in mm	440
Breedte in mm	545
Hoogte in mm	200
Interne diepte	190
Collectie	Subway 60 XU
Materiaal	Keramiek
Aanduiding van de kleur	Stone White CeramicPlus
Ander materiaal	Korf: RVS Onderzijde ventiel: RVS
Positie hoofdbekken	spoelbak rechts
Functie van de afvoerkoppeling	afvoergarnituur met handbediening
Kleuraanduiding	Stone White
Andere kleuraanduiding	Korf: Chrome, Onderzijde ventiel: Chrome

TECHNISCHE TEKENINGEN

675801RW

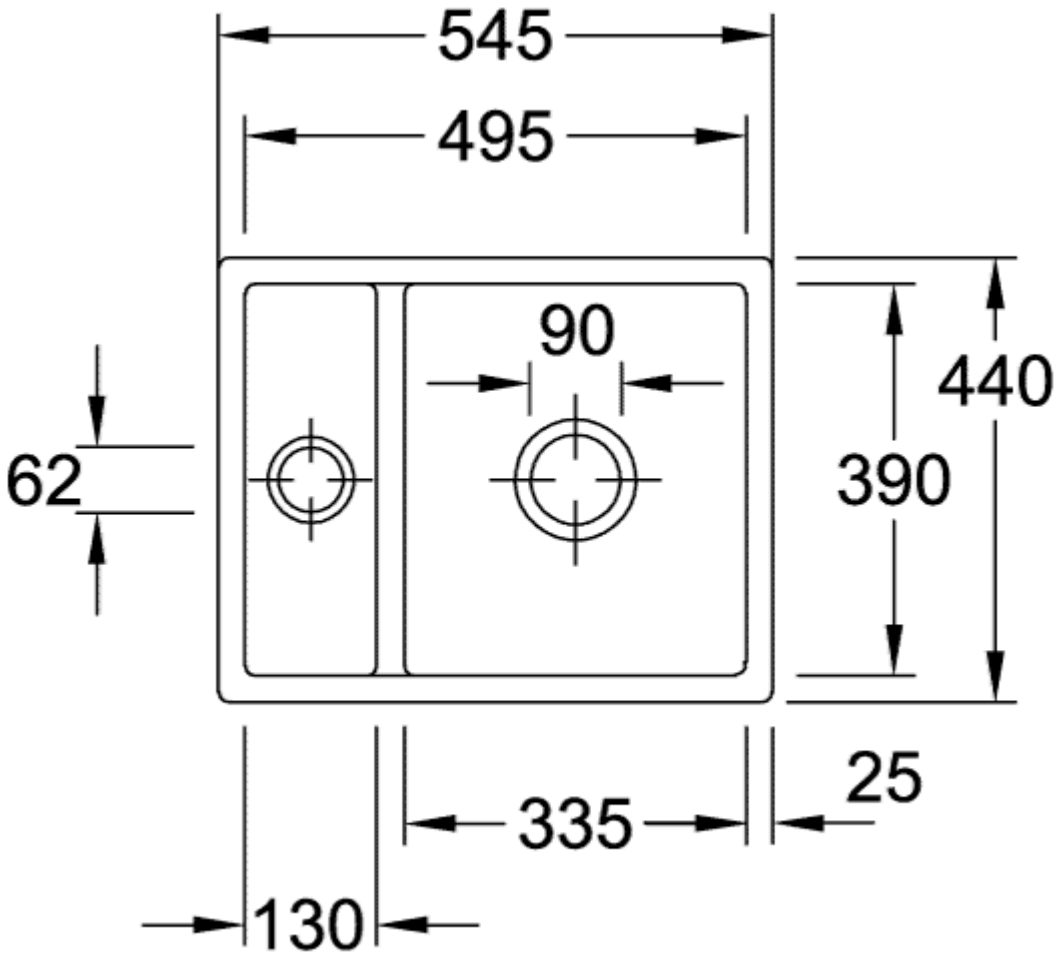
545
495
90
440
62
390
25
335
130

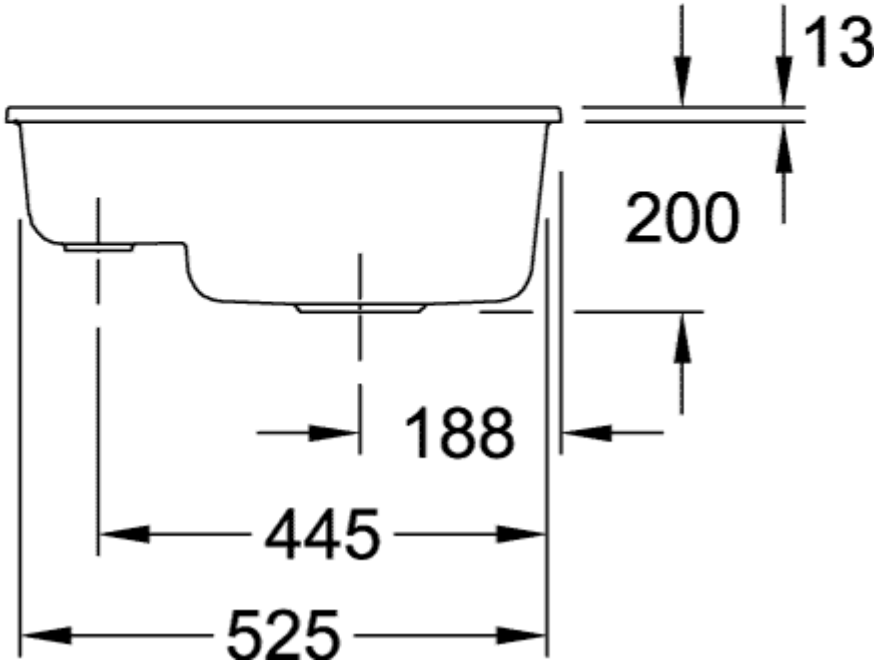
13
200
188
445
525
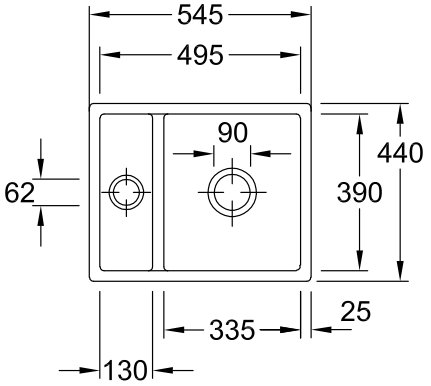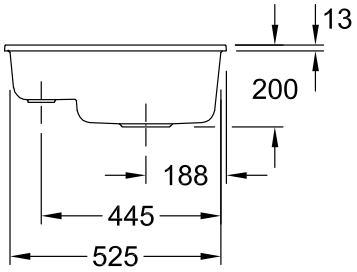
675801RW